PRODUCTINFORMATIE

MAXTECH

UAD 125x32-Ø12 HL44 natural/3004

EAN 4031582322767



Afbeelding kan afwijken van het oorspronkelijke product

PRESTATIES

Rolprestaties	●●●○○
Bewegingsgeluid	●●●○○
Slijtage	●●●●○
Corrosiebestendigheid	●●●●●

KERNKENMERKEN

Productnaam	Maxtech
Type	Wiel
Standaard	EN12532 - Transportuitrusting
Draagvermogen bij 4 km/h	200 kg
Elektrisch geleidend	Nee
Roestvrij	Ja
Statisch draagvermogen	400 kg
Temperatuurbereik (minimaal)	-25 °C
Temperatuurbereik (maximaal)	80 °C
Totaal gewicht	0,31 kg

WIEL

Materiaal wielkern	Polyamide
Materiaal loopvlak	Polyurethaan, Gespoten
Lagering	Rollager, Roestvrij
Wielkleur	Natuurlijk wit
Diameter	125 mm
Breedte Loopvlak	32 mm
Diameter Asgat	12 mm
Naaflengte	44 mm
Breedte wielkern	32 mm
Hardheid van het Loopvlak (A)	92 Shore A
Hardheid van het Loopvlak (D)	42 Shore D

© Copyright 2026 TENTE International GmbH

MAXTECH

UAD 125x32-Ø12 HL44 natural/3004

EAN 4031582322767

Bestelnummer 00034191

Producttekeningen

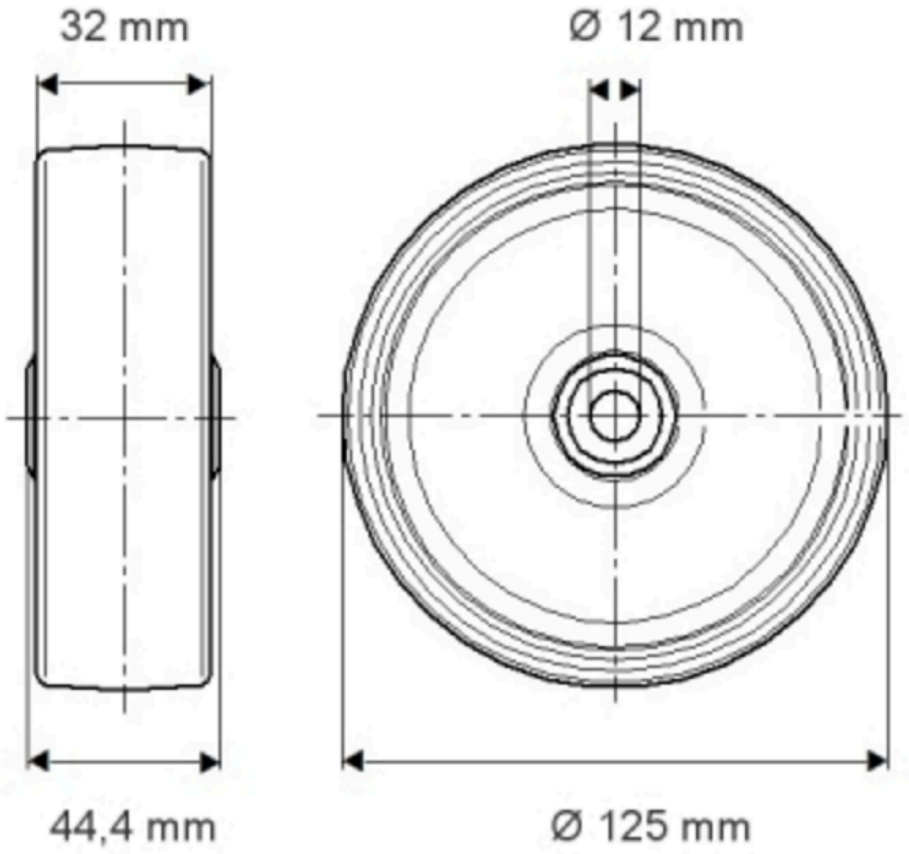

© Copyright 2026 TENTE International GmbH