**ИНФОРМАЦИЯ О ПРОДУКТЕ**

# ELASTECH

## IFP 200x50-Ø25

EAN 4031582319842




Изображение может отличаться от оригинального продукта

### ПРОИЗВОДИТЕЛЬНОСТЬ

| | |
|---|---|
| Производительность рулона | ●●○○○ |
| Шум движения | ●●●●● |
| Исчезновение | ●●●○○ |
| Устойчивость к коррозии | ●●●○○ |

### ОСНОВНЫЕ АТРИБУТЫ

| | |
|---|---|
| Название продукта | Elastech |
| Тип | Колесо |
| Стандартный | EN12532 - Транспортировочное оборудование |
| Грузоподъемность при 4 км/ч | 450 kg |
| Грузоподъемность при 6 км/ч | 360 kg |
| Электропроводящий | Нет |
| Нержавеющая сталь | Нет |
| Грузоподъемность статическая | 900 kg |
| Диапазон температур (минимальный) | -20 °C |
| Диапазон температур (максимальный) | 85 °C |
| Общий вес | 1,71 kg |

### КОЛЕСО

| | |
|---|---|
| Tread hardness | мягкий |
| Материал корпуса | Алюминий |
| Материал протектора | Эластичные шины, без следов, вулканизированные |
| Подшипник | Прециссионый шариковый подшипник |
| Цвет Колесо | Серый / без маркировки |
| Защита от проводов | Без защиты резьбы |
| Диаметр | 200 mm |
| Ширина Протектор | 50 mm |
| Диаметр отверстия Ось | 25 mm |
| Длина хаба | 60 mm |
| Ширина тела | 50 mm |
| Твердость Протектор (A) | 68 Береговая A |

© Copyright 2026 TENTE International GmbH

# ELASTECH

## IFP 200x50-Ø25

EAN 4031582319842

Номер заказа 00830632

**Чертежи изделия**

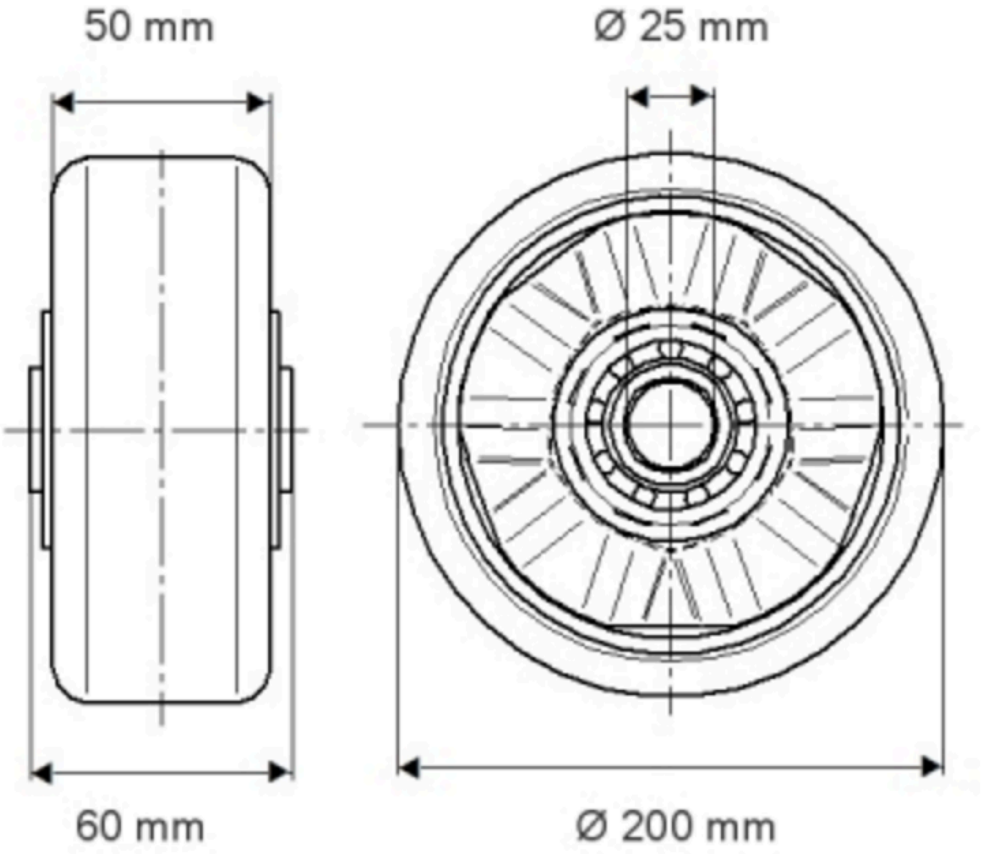


© Copyright 2026 TENTE International GmbH

# ELASTECH

## IFP 200x50-Ø25

EAN 4031582319342

Номер заказа 00330632

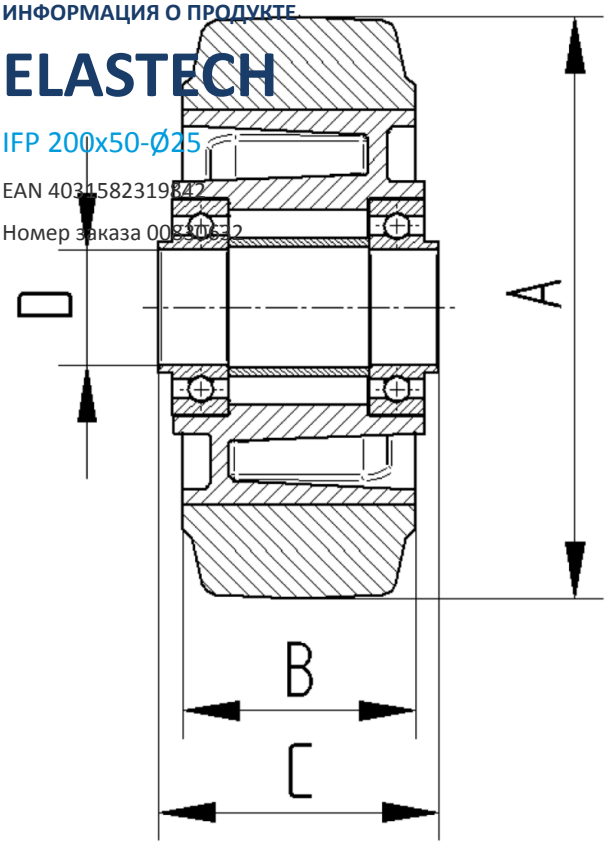


© Copyright 2026 TENTE International GmbH