INFORMACIÓN DEL PRODUCTO

SUPRATECH

PJR 100x32-Ø12 HL44,4

EAN 4031582320527



La imagen puede diferir del producto original

ARO

Material del cuerpo	Polipropileno
Material de la banda de rodadura	Goma termoplástica
Cojinete	Rodamiento de rodillos
Color Aro	Gris plateado (RAL7001)
Protectores de hilo	Sin protector de roscas
Diámetro	100 mm
Ancho de Banda de rodadura	32 mm
Diámetro del agujero del Eje	12 mm
Longitud del cubo	44.4 mm
Anchura del cuerpo	32 mm
Dureza de la Banda de rodadura (A)	87 Shore A

RENDIMIENTO

Rendimiento del rodillo	●●●○○
Ruido de movimiento	●●●●○
Desgaste	●●●○○
Resistencia a la corrosión	●●●○○

ATRIBUTOS PRINCIPALES

Nombre del producto	Supratech
Tipo	Aro
Estándar	EN12532 - Material de transporte
Capacidad de carga a 4 km/h	80 kg
Conductivo eléctrico	No
Inoxidable	No
Capacidad de carga estática	160 kg
Rango de temperatura (mínimo)	-20 °C
Rango de temperatura (máximo)	60 °C
Peso total	0.17 kg

© Copyright 2026 TENTE International GmbH

SUPRATECH

PJR 100x32-Ø12 HL44,4

EAN 4031582320527

Número de pedido 00030822

Planos del producto

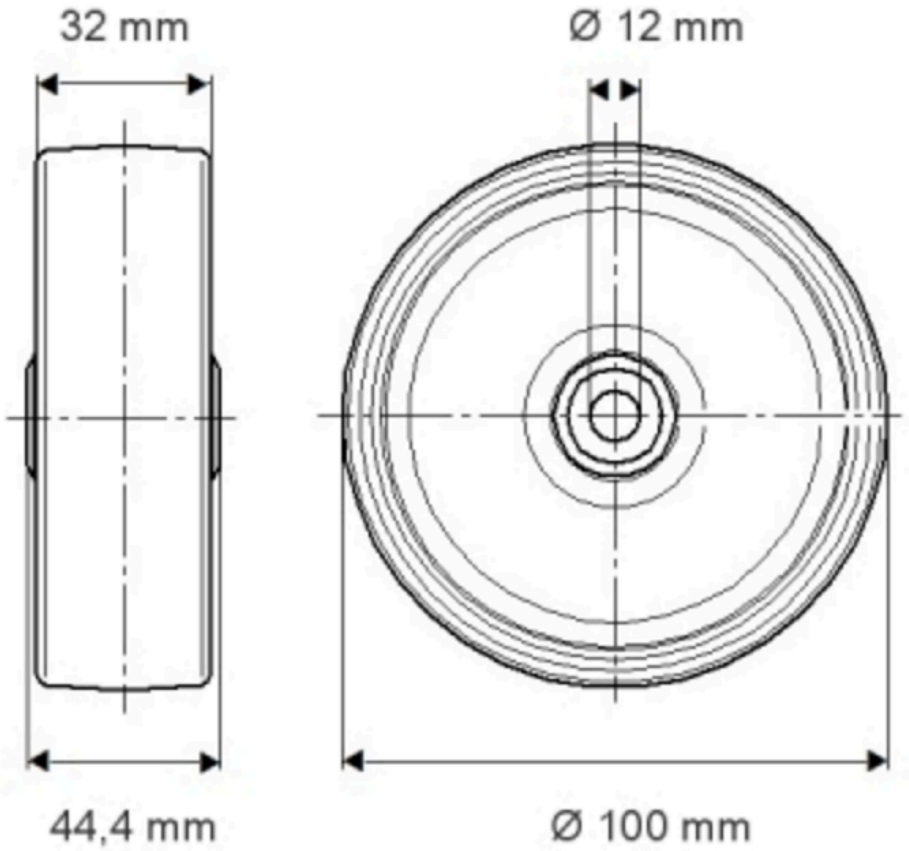

© Copyright 2026 TENTE International GmbH