TERMÉKINFORMÁCIÓK

KAPPA LOAD

9652TOO160P63

EAN 4031582314892



A kép eltérhet az eredeti terméktől

TELJESÍTMÉNY

Gördülési ellenállás teljesítménye	● ● ● ● ●
Mozgás zajkibocsátása	● ○ ○ ○ ○
Kopás	● ● ● ● ●
Korrozióálló képesség	● ● ● ○ ○

ALAPVETŐ TULAJDONSÁGOK

Termék neve	Kappa load
Ház típusa	Totálfékes görgő, menetiránnyal megegyező fékpedál
Standard	EN12533 - Nehézipari görgők
Teherbírás 4 km/h-nál	1020 kg
Teherbírás 6 km/h-nál	850 kg
Elektromosan vezető	Nem
Rozsdamentes	Nem
Statikus teherbírás	2040 kg
Hőmérséklet-tartomány (minimális)	-40 °C
Hőmérséklet-tartomány (maximális)	80 °C
Összsúly	4,4 kg

VÁZ

A ház anyaga	Öntött-vagy kovácsoltvas, nehéz
Villa alakja	Széles, Megerősített
Forgócsapágy	Axiális, barázdált tűgörgős csapágy
Ellensúlyoz	58 mm
Körbeforgás	276 mm
Lubrication nipple	1

KERÉK

Felépítmény anyaga	Poliamid, nehéz
Futófelület anyaga	Kerékkel megegyező
Csapágy	Siklócsapágy
Tengely	Csavar anyával
Szálvédők	Futófelület védelem nélkül
Átmérő	160 mm
Futófelület szélessége	50 mm
A futófelület keménysége (D)	75 Shore D

SZERELVÉNY

Szerelvény típusa	Téglalap alakú talplemez
Talplemez hossza	135 mm
Talplemez szélessége	110 mm
Lemezfurat hossza (maximális)	105 mm
Lemezfurat szélessége (minimális)	75 mm
Lemezfurat szélessége (maximális)	80 mm
Tengely furat átmérője	11 mm

© Copyright 2026 TENTE International GmbH

KAPPA LOAD

9652TOO160P63

EAN 4031582314892

Rendelési szám 00830406

Termékrajzok

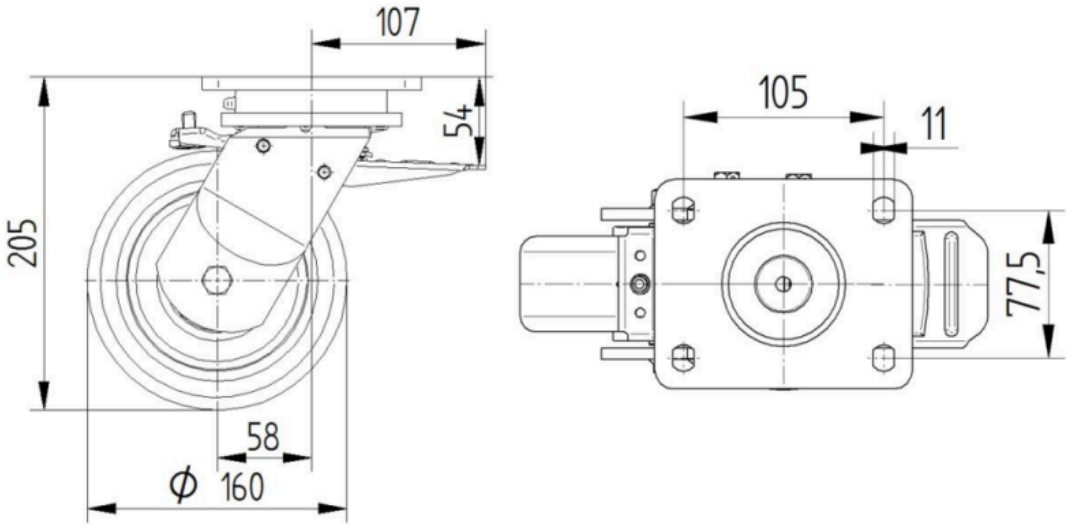

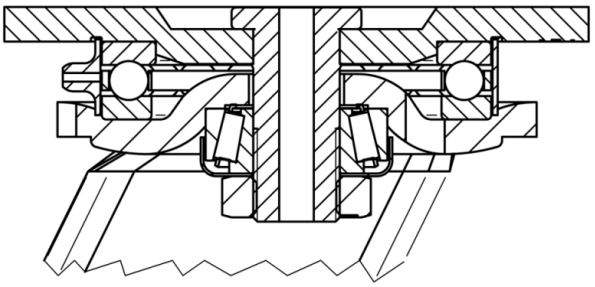

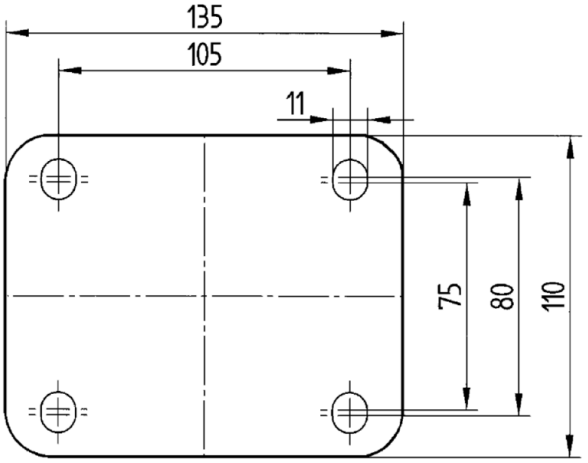

© Copyright 2026 TENTE International GmbH