ZETA

4688TOP125P63

EAN 4031582308310



Billedet kan afvige fra det oprindelige produkt

YDEEVNE

Rullemodstand	●●●○○
Kørselsstøj	●●●○○
Abrasion	●●●●○
Rustbeskyttelse	●●●○○

PRIMÆRE EGENSKABER

Produktnavn	Zeta
Type	Fast Hjul
Standard	EN12532 – Transportudstyr
Belastning ved 4 km/t	700 kg
Belastning ved 6 km/t	560 kg
Elektrisk ledende	Nej
Rustfri	Nej
Belastning Statisk	1400 kg
Temperaturområde (minimum)	-30 °C
Temperaturområde (maksimum)	80 °C
Byggehøjde	164 mm
Samlet bredde	117 mm
Samlet vægt	1,93 kg

GAFFEL

Materialer til boliger	Stålplade, meget tung
Gaffel Form	Bred, Forstærket
Farve	Blå-kromatiseret

HJUL

Fælgmateriale	Polyamid , tung
Hjulbanemateriale	Identisk med Hjulfælg
Leje	Præcisionskugleleje
Aksel	Skruet med møtrik
Hjul farve	Naturlig hvid
Trådfang	Uden trådfang
Diameter	125 mm
Hjulbane bredde	50 mm
Fælgbredde	50 mm
Hårdhed af Hjulbane (D)	75 Shore D

MONTERING

Monteringstype	Rektangulær plade
Pladelængde	137 mm
Pladebredde	117 mm
Længde på pladehul (minimum)	75 mm
Længde på pladehul (maksimum)	80 mm
Pladehulbredde (minimum)	75 mm
Pladehullets bredde (maksimum)	105 mm
Pladehullets diameter	11 mm

© Copyright 2026 TENTE International GmbH

ZETA

4688TOP125P63

EAN 4031582308310

Bestillingsnummer 00803613

Produkttegninger

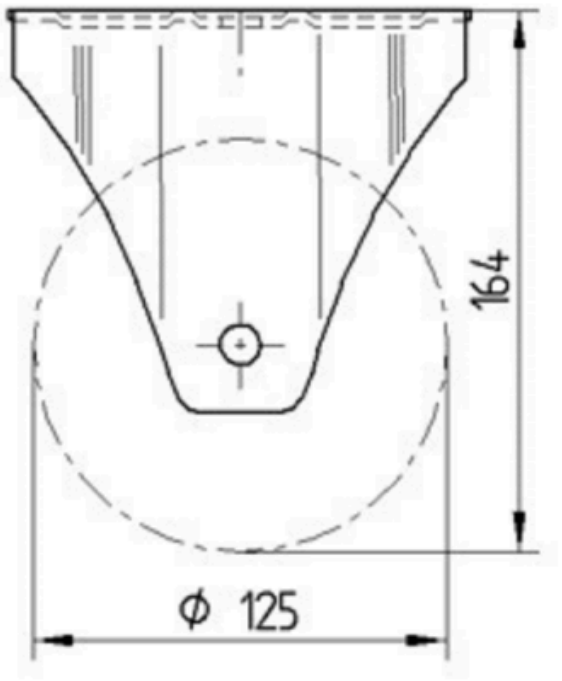

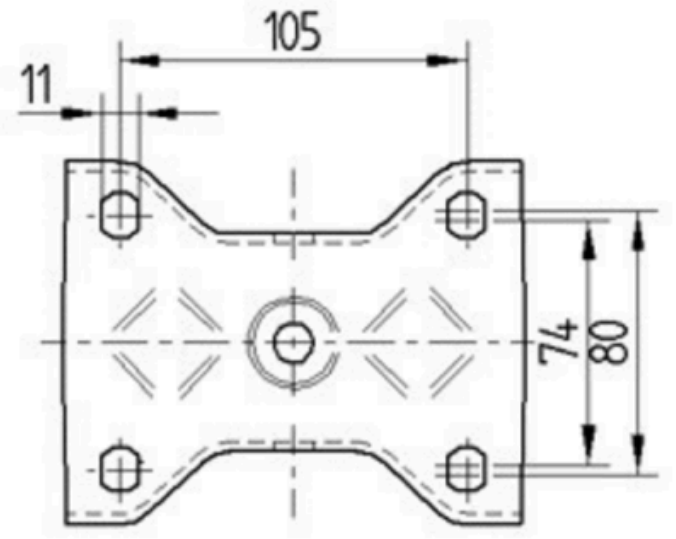

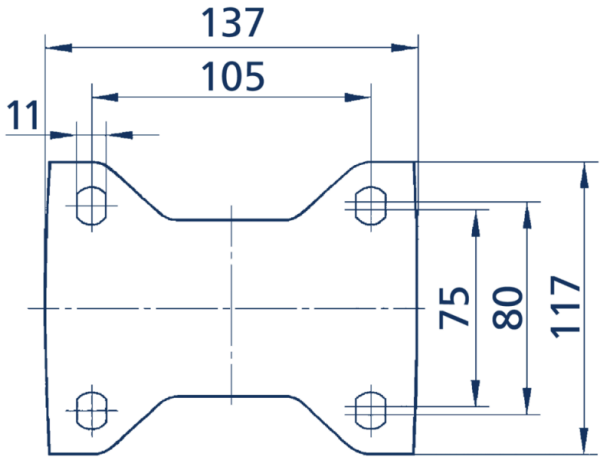

© Copyright 2026 TENTE International GmbH