INFORMACIÓN DEL PRODUCTO

GALEA

5077YGP125R05-22x40

EAN 4031582354843



La imagen puede diferir del producto original

RENDIMIENTO

Rendimiento del rodillo	●●●○○
Ruido de movimiento	●●●○○
Desgaste	●●●○○
Resistencia a la corrosión	●●●●○

ATRIBUTOS PRINCIPALES

Nombre del producto	Galea
Tipo	Rueda giratoria con Freno total
Estándar	EN12530 - Dispositivos Ruedas
Capacidad de carga a 3 km/h	100 kg
Conductivo eléctrico	Sí
Inoxidable	No
Capacidad de carga estática	200 kg
Rango de temperatura (mínimo)	-20 °C
Rango de temperatura (máximo)	60 °C
Altura total	162 mm

SOPORTE

Material de la carcasa	Poliamida
Forma de Horquilla Forma	Cerrado
Rodamiento giratorio	Dos carreras de bolas
Desplazamiento	40 mm
Interferencia de giro	205 mm

ARO

Material del cuerpo	Polipropileno, conductor eléctrico
Material de la banda de rodadura	Goma termoplástica, conductora eléctrica
Cojinete	Rodamiento de bolas de precisión
Protectores de hilo	Con protector de roscas
Diámetro	125 mm
Ancho de Banda de rodadura	30 mm
Dureza de la Banda de rodadura (A)	87 Shore A

AJUSTE

Tipo de ajuste	Sólida Espiga, redonda
Diámetro del Perno	22 mm
Longitud del Perno	40 mm

© Copyright 2026 TENTE International GmbH

GALEA

5077YGP125R05-22x40

EAN 4031582354843

TENTE
BETTER MOBILITY. BETTER LIFE.

Planos del producto

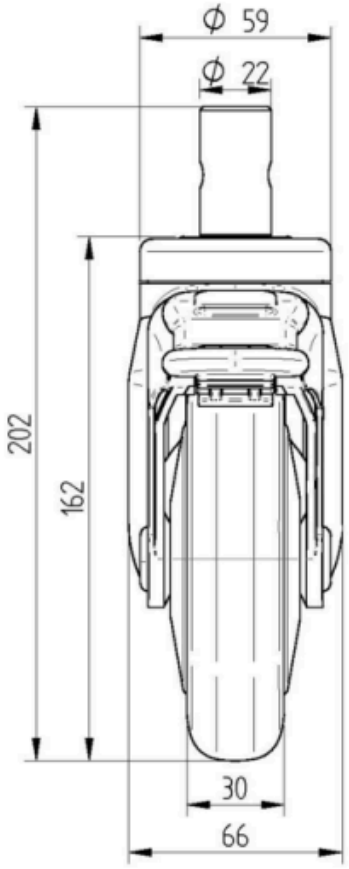

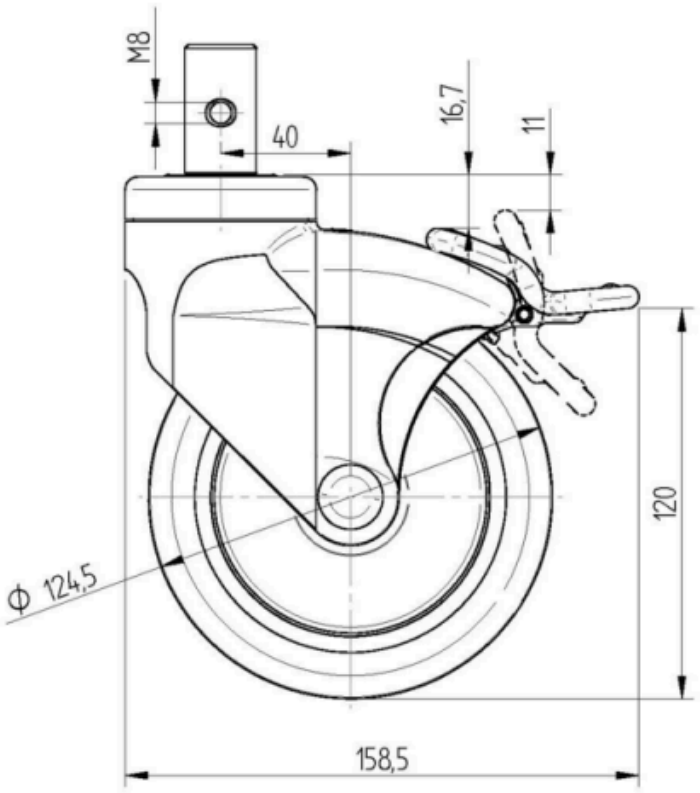

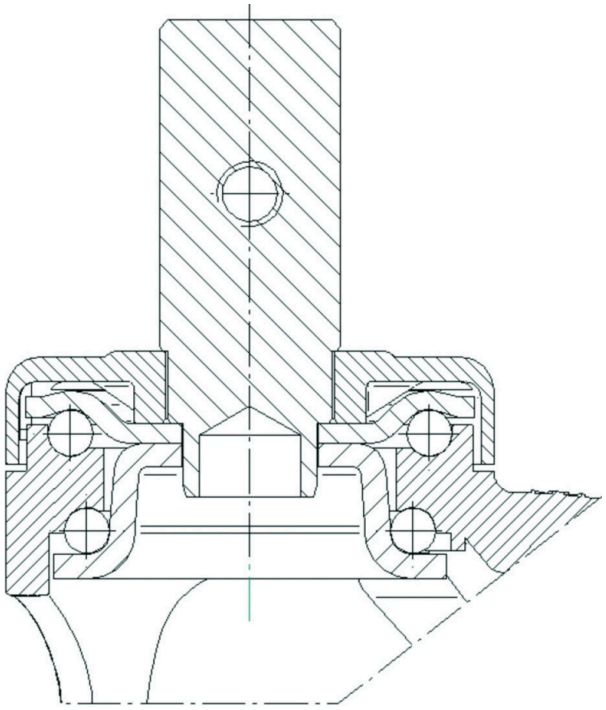

© Copyright 2026 TENTE International GmbH