PRODUKTINFORMATION

# INTEGRAL

## 2046XSX150R26-28S45 D 9002 4xM8 W

EAN 4031582341454



Billedet kan afvige fra det oprindelige produkt

### YDEEVNE

| | |
|---|---|
| Rullemodstand | ●●●○○ |
| Kørselsstøj | ●●●○○ |
| Abrasion | ●●●●○ |
| Rustbeskyttelse | ●●●○○ |

### PRIMÆRE EGENSKABER

| | |
|---|---|
| Produktnavn | Integral |
| CO2-udledning (scope 3) | 6.45 |
| Type | Drejelig Hjul med central- og Totalbremse |
| Standard | EN12531 - Hospitalssengehjul |
| Belastning ved 3 km/t | 150 kg |
| Belastning ved 4 km/t | 150 kg |
| Elektrisk ledende | Ja |
| Rustfri | Nej |
| Belastning Statisk | 450 kg |
| Temperaturområde (minimum) | -25 °C |
| Temperaturområde (maksimum) | 80 °C |
| Byggehøjde | 183 mm |
| Samlet bredde | 62 mm |
| Samlet vægt | 1,02 kg |
| Certificering | Testet og overvåget af TÜV Süd |

### GAFFEL

| | |
|---|---|
| Materialer til boliger | Stålplade, medium |
| Gaffel Form | Lukket |
| Drejekrans | Præcisionskugleleje |
| Farve | Grå hvid (RAL9002) |
| Udladning | 40 mm |
| Udfaldsradius | 115 mm |
| Udfaldsdiameter | 230 mm |
| Dome-diameter | 62 mm |

### HJUL

| | |
|---|---|
| Fælgmateriale | Polyamid, elektrisk ledende |
| Hjulbanemateriale | Polyuretan, Indsprøjtet, elektrisk-ledende |
| Leje | Præcisionskugleleje, Forseglet |
| Hjulbane-farve | Skifergrå (svarende til RAL7015) |
| Hjul farve | Skifergrå (RAL7015) |
| Trådfang | Integreret trådfang |
| Diameter | 150 mm |
| Hjulbane bredde | 32 mm |
| Fælgbredde | 32 mm |
| Hårdhed af Hjulbane (A) | 91 Shore A |
| Hårdhed af Hjulbane (D) | 40 Shore D |

### MONTERING

| | |
|---|---|
| Monteringstype | Stift med Cam-hul til profilstænger |
| Boltdiameter | 28 mm |
| Boltlængde | 96 mm |
| Bolt trådens position | 19 mm |
| Bolt | 4 |
| Tip | Vaskbare senge skal forsegles i tilpasningsområdet af hospitalssengeproducenten. |

IF Design Award

Red Dot Design Award

© Copyright 2026 TENTE International GmbH

# INTEGRAL

## 2046XSX150R26-28S45 D 9002 4xM8 W

EAN 4031582341454

Bestillingsnummer 00030608

**Produkttegninger**

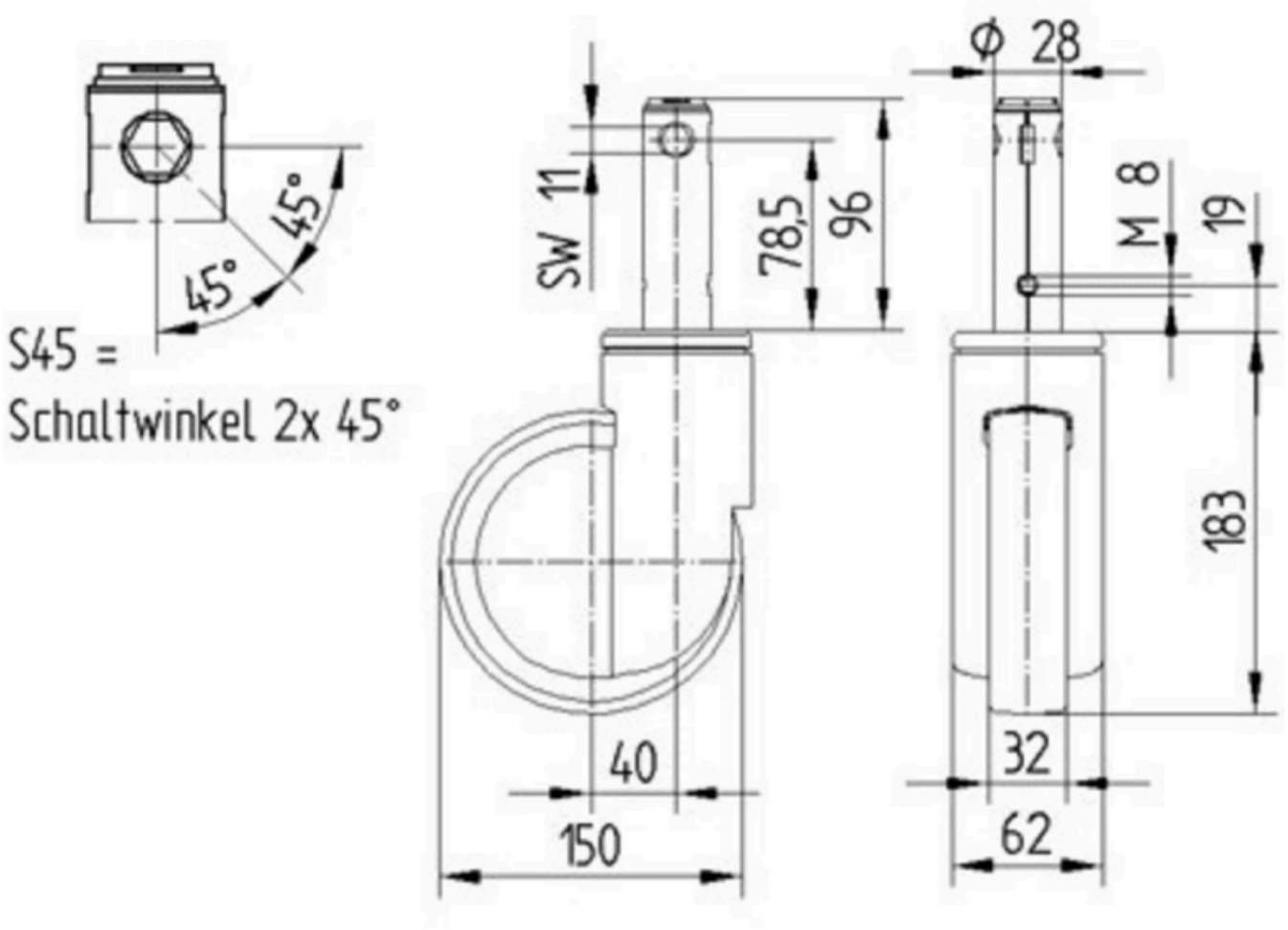


IF Design Award

Red Dot Design Award

© Copyright 2026 TENTE International GmbH