INFORMĀCIJA PAR PRODUKTU

BASETECH

POR 108x36-Ø12 HL44,4

EAN 4031582320794

BETTER MOBILITY. BETTER LIFE.



Attēls var atšķirties no oriģinālā produkta

RITENIS

Korpusa materiāls	Polipropilēns
Protektora materiāls	Identisks ar riteņa korpusu
Gūltnis	Cuscinetto a rulli
Ritenis krāsa	Grafīta melna (RAL9011)
Izplešanās armatūra	Bez vītņu aizsarga
Diametrs	108 mm
Protektora platums	36 mm
Ass atveres diametrs	12 mm
Rumbas garums	44,4 mm
Korpusa platums	36 mm
Protektora cietība (D)	65 Krasts D

VEIKTSPĒJA

Ruļļa veiktspēja	●●●○○
Kustības troksnis	●●●○○
Nodilums	●●●●○
Korozijas izturīgs	●●●○○

PAMATA ATRIBŪTI

Produkta nosaukums	Basetech
Korpusa tips	Ritenis
Standarta	EN12532 - Transporta aprīkojums
Kravnesība pie 4 km/h	160 kg
Elektrovadītspējīga	Nē
Nerūsējošais	Nē
Statiskā kravnesība	320 kg
Temperatūras diapazons (minimālais)	-20 °C
Temperatūras diapazons (maksimālais)	60 °C
Kopējais svars	0,15 kg

© Copyright 2026 TENTE International GmbH

BASETECH

POR 108x36-Ø12 HL44,4

EAN 4031582320794

Pasūtījuma numurs 00030953

Produkta rasējumi

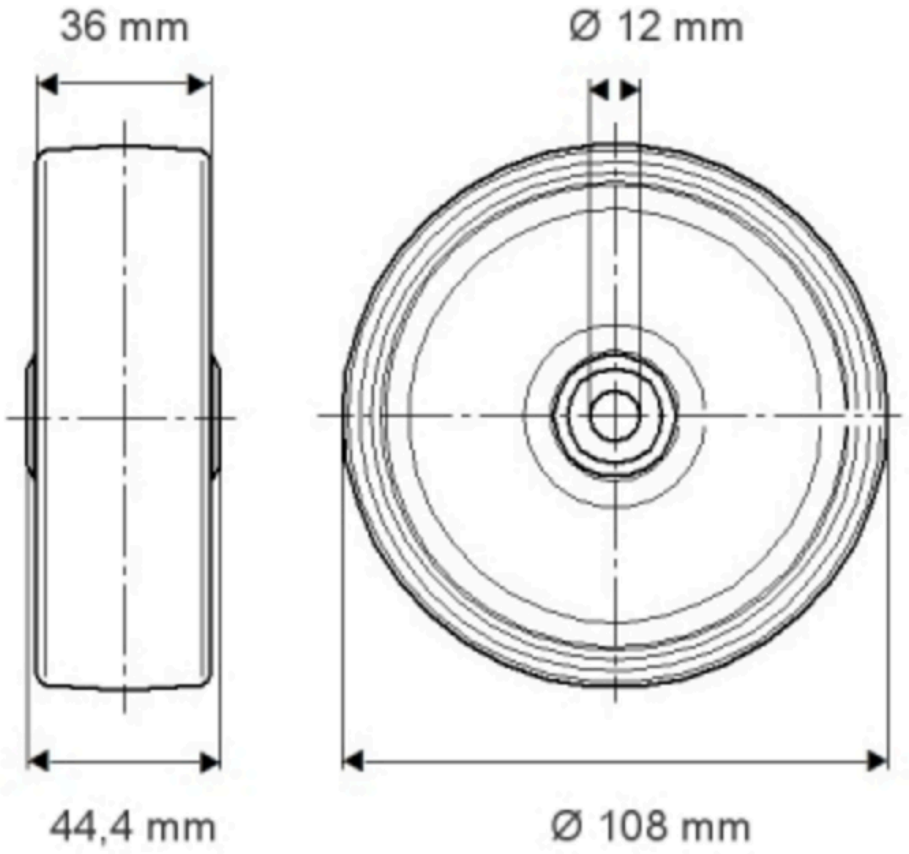

© Copyright 2026 TENTE International GmbH