产品信息

ZETA REVERSE

468BIEP200P63

EAN 4031582398083



图片可能与原产品不同

表现

滚动性能	●●●●○
运动噪音	●●●●●
损耗	●●●○○
耐腐蚀性	●●●○○

核心属性

产品名称	Zeta reverse
外壳类型	带全锁和弹簧加载方向锁的旋转脚轮
标准	EN12532 - 运输器械
4 公里/小时的载重	450 kg
6 公里/小时的载重	360 kg
导电	否
不锈	否
静态载重	900 kg
温度范围（最低）	-20 °C
最高温度范围	85 °C
总高	240 mm
总宽度	96 mm
总重量	4.27 kg

支架

外壳材料	钢板，非常重
支架形状	宽，加强的
旋转轴承	两个球座圈，加强的型或不锈钢型
颜色	蓝色钝化
偏移量	55 mm
转向干涉	360 mm
圆顶直径	96 mm

轮子

Tread hardness	柔软
轮体材料	铝
胎面材料	弹性轮胎，黑色，硫化
轴承	精密滚珠轴承
轴	用螺母拧紧
轮子颜色	黑色黑墨水（类似 RAL9005）
侧盖	无螺纹护罩
直径	200 mm
胎面宽度	50 mm
轮体宽度	50 mm
胎面硬度 （A）	67 岸 A

固定件

固定件类型	矩形板
上板长	137 mm
上板宽	105 mm
上板孔长度（最小）	75 mm
上板孔长度（最大）	80 mm
上板孔宽度（最小）	75 mm
上板孔宽度（最大）	105 mm
上板孔直径	11 mm

© Copyright 2026 TENTE International GmbH

ZETA REVERSE

468BIEP200P63

EAN 4031582398083

订单号 00860822

产品图纸

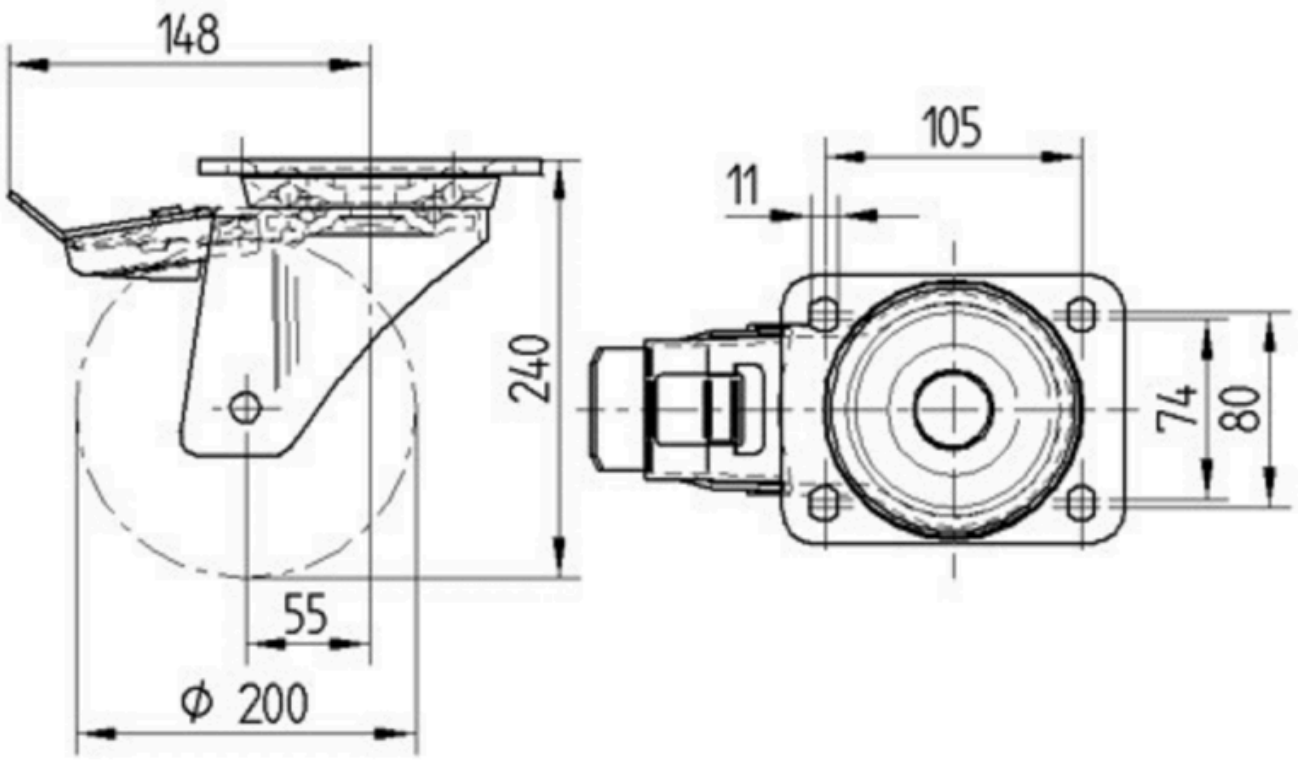

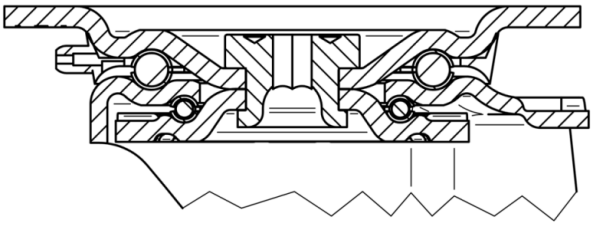

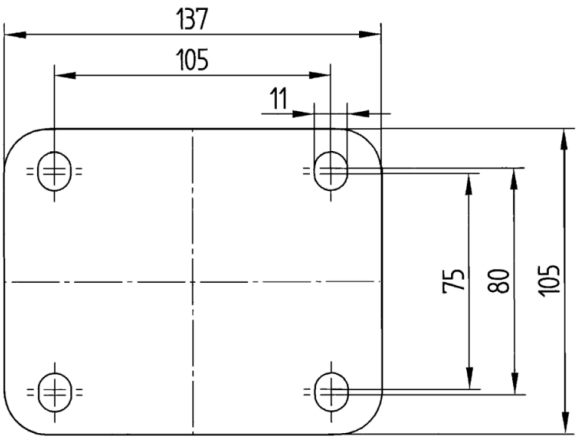

© Copyright 2026 TENTE International GmbH