PRODUKTINFORMATION

MAXTECH

UAR 125x32-Ø12 HL44 natural/3004

EAN 4031582323139



Billedet kan afvige fra det oprindelige produkt

YDEEVNE

Rullemodstand	●●●○○
Kørselsstøj	●●●○○
Abrasion	●●●●○
Rustbeskyttelse	●●●○○

PRIMÆRE EGENSKABER

Produktnavn	Maxtech
Type	Hjul
Standard	EN12532 – Transportudstyr
Belastning ved 4 km/t	200 kg
Elektrisk ledende	Nej
Rustfri	Nej
Belastning Statisk	400 kg
Temperaturområde (minimum)	-25 °C
Temperaturområde (maksimum)	80 °C
Samlet vægt	0,27 kg

HJUL

Fælgmateriale	Polyamid
Hjulbanemateriale	Polyuretan, Indsprøjtet
Leje	Rulleleje
Hjul farve	Naturlig hvid
Trådfang	Uden trådfang
Diameter	125 mm
Hjulbane bredde	32 mm
Aksel Huldiameter	12 mm
Navlængde	44 mm
Fælgbredde	32 mm
Hårdhed af Hjulbane (A)	92 Shore A
Hårdhed af Hjulbane (D)	42 Shore D

© Copyright 2026 TENTE International GmbH

MAXTECH

UAR 125x32-Ø12 HL44 natural/3004

EAN 4031582323139

Bestillingsnummer 00034174

Produkttegninger

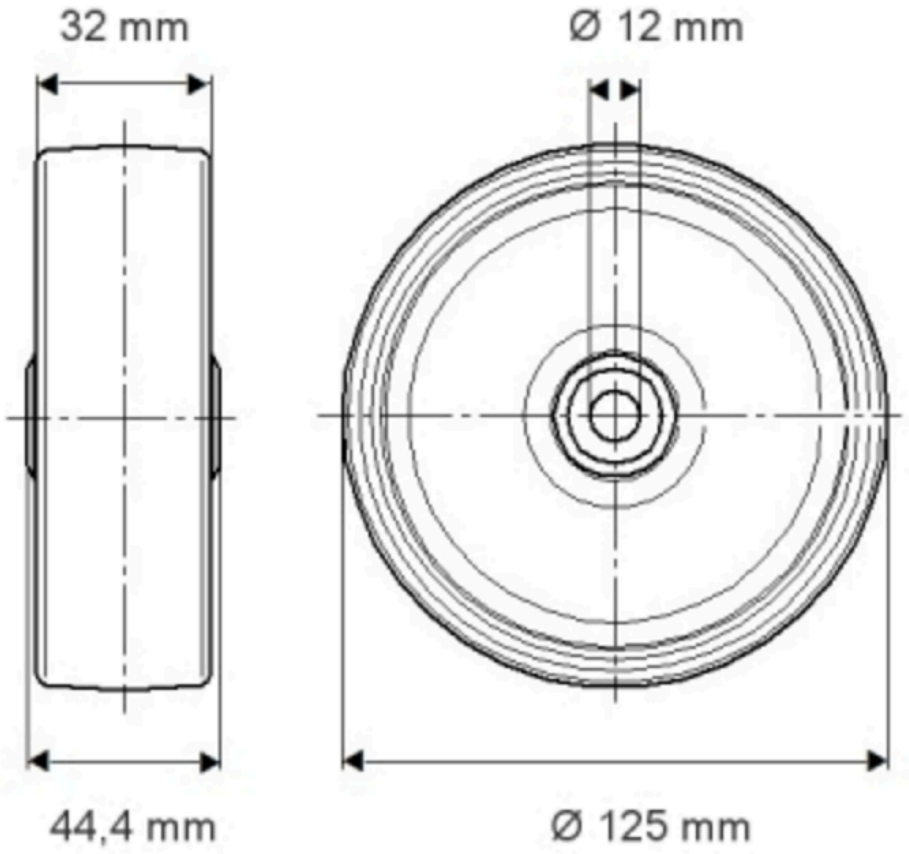

© Copyright 2026 TENTE International GmbH