PRODUCTINFORMATIE

ZETA REVERSE

468STOO160P63 180°

EAN 4031582398168



Afbeelding kan afwijken van het oorspronkelijke product

PRESTATIES

Rolprestaties	●●●●○
Bewegingsgeluid	●○○○○
Slijtage	●●●●●
Corrosiebestendigheid	●●●○○

KERNKENMERKEN

Productnaam	Zeta reverse
Type	Wielen met veerbelaste Richtingsslot
Standaard	EN12532 - Transportuitrusting
Draagvermogen bij 4 km/h	800 kg
Draagvermogen bij 6 km/h	640 kg
Elektrisch geleidend	Nee
Roestvrij	Nee
Statisch draagvermogen	1600 kg
Temperatuurbereik (minimaal)	-40 °C
Temperatuurbereik (maximaal)	80 °C
Totale hoogte	200 mm
Totaal gewicht	3,06 kg

BEHUIZING

Materiaal van de behuizing	Staalplaat, zeer zwaar
Vork Vorm	Breed, Versterkt
Zwenklager	Twee balraces, Versterkt of Roestvrij
Kleur	Blauw gepassiveerd
Offset	55 mm
Zwenk radius	135 mm
Draaicirkel	270 mm

WIEL

Materiaal wielkern	Polyamide, zwaar
Materiaal loopvlak	Identiek aan Wiel
Lagering	Glijlager
As	Geschroefd met moer
Afdekkapjes	Zonder schroefdraadbeschermer
Diameter	160 mm
Breedte Loopvlak	50 mm
Hardheid van het Loopvlak (D)	75 Shore D

FITTING

Type bevestiging	Rechthoekige plaat
Lengte plaat	137 mm
Breedte plaat	105 mm
Lengte plaatgat (maximaal)	105 mm
Breedte plaatgat (minimaal)	75 mm
Breedte plaatgat (maximaal)	80 mm
Diameter plaatgat	11 mm

© Copyright 2026 TENTE International GmbH

ZETA REVERSE

468STOO160P63 180°

EAN 4031582398168

Bestelnummer 00860927

Producttekeningen

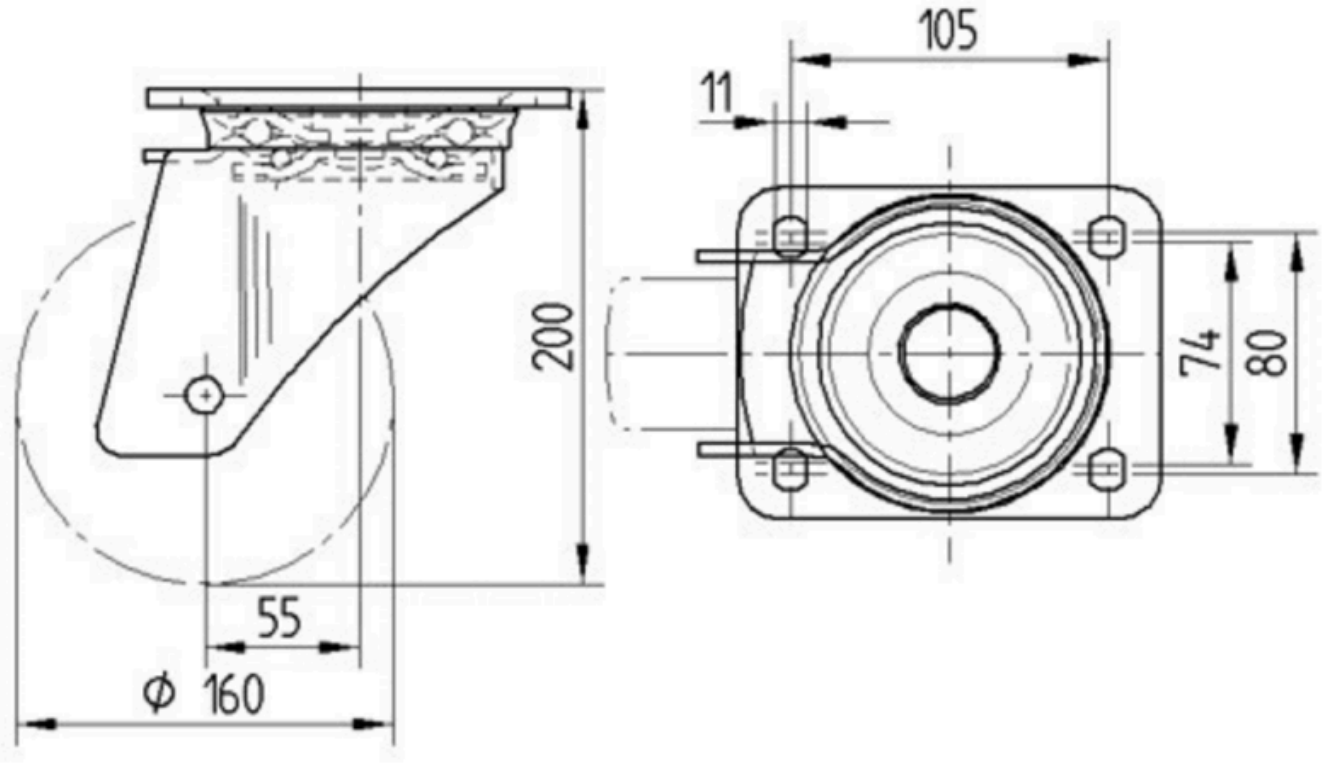

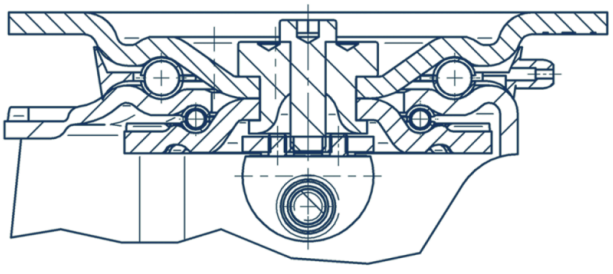

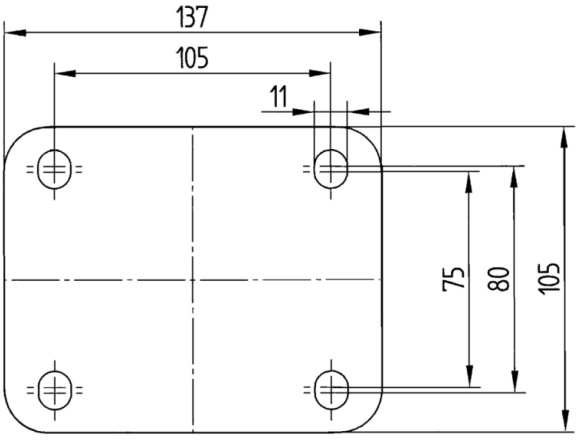

© Copyright 2026 TENTE International GmbH