INFORMAÇÕES DO PRODUTO

AGILA

2477DYK100R07-Ø27-30

EAN 4031582342284



A imagem pode diferir do produto original

DESEMPENHO

Desempenho do rolamento	●●●○○
Ruído de movimento	●●●○○
Desgaste	●●●○○
Resistência à corrosão	●●●○○

ATRIBUTOS PRINCIPAIS

Nome do produto	Agila
Tipo	Rodízio giratório com travão total
Padrão	EN12530 - Rodízios para Dispositivos
Capacidade de carga a 3 km/h	80 kg
Elétrico condutivo	Sim
Aço inoxidável	Não
Capacidade de carga estática	160 kg
Intervalo de temperatura (mínimo)	-10 °C
Intervalo de temperatura (Máximo)	40 °C
Altura total	138 mm

SUPORTE

Material da caixa	Folha de aço, média
Em Forma de Garfo	Amplo
Rolamento giratório	Duas filas de esferas
Cor	Passivada a azul
Offset	43,5 mm
Raio giratório	131 mm
Interferência giratória	262 mm

RODA

Material do centro da roda	Chapa de aço
Material do piso da roda	Borracha sólida, preta, eletro-condutivo
Rolamento	Rolamento cónico
Anti-fios	Com anti-fios
Diâmetro	100 mm
Largura do Piso	32 mm
Dureza do Piso (A)	80 Shore A

ENCAIXE

Tipo de fixação	Expansor sintético, redondo
Encaixe expansivo (Mínimo)	27 mm
Encaixe expansivo (Máximo)	30 mm
Sugestão	Indique o diâmetro interno do tubo necessário ao encomendar.

© Copyright 2026 TENTE International GmbH

AGILA

2477DYK100R07-Ø27-30

EAN 4031582342284

BETTER MOBILITY. BETTER LIFE.

Desenhos do produto

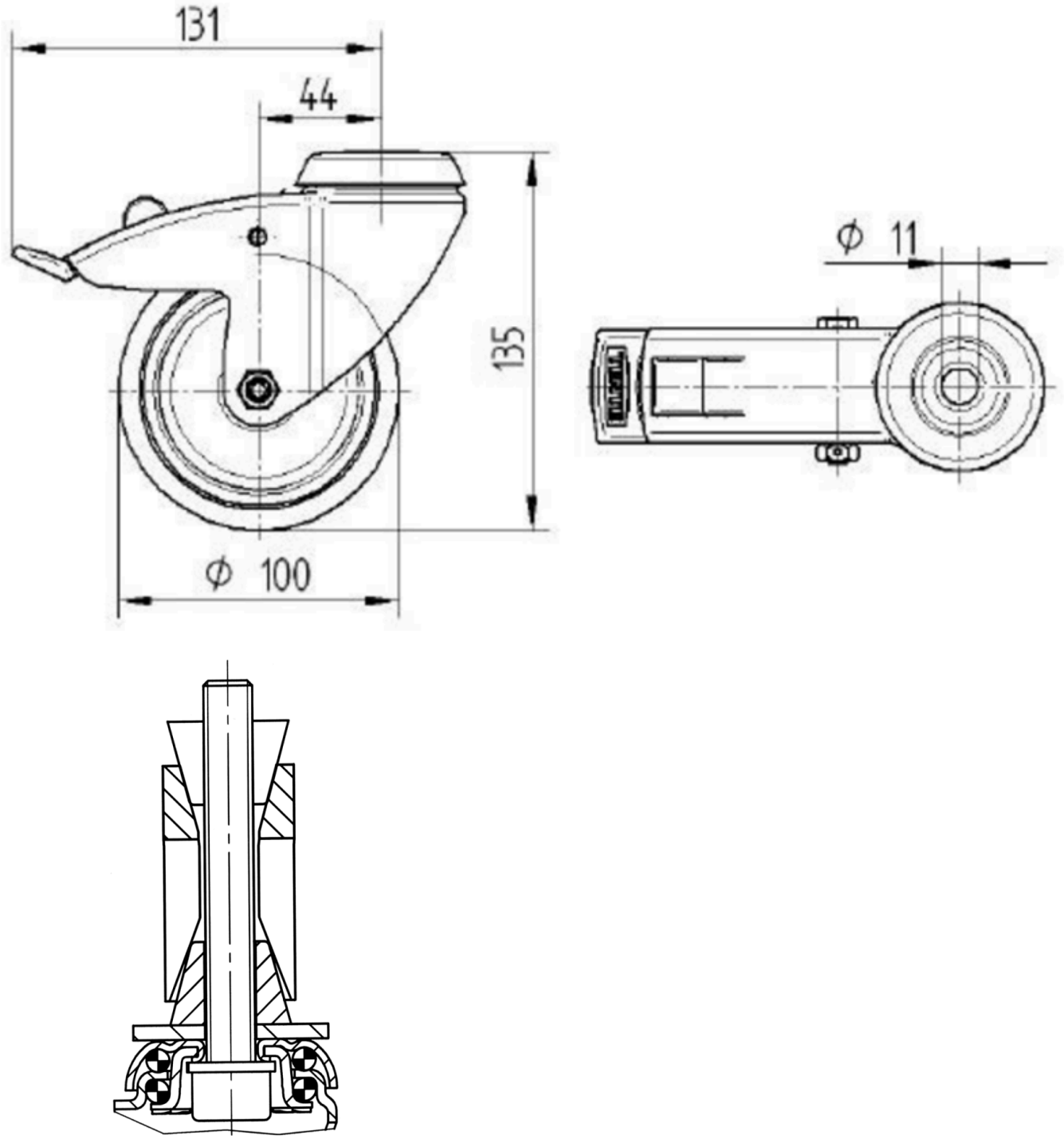

© Copyright 2026 TENTE International GmbH