PRODUCTINFORMATIE

# KAPPA LOAD

## 9652ITP160P63 CL67 cv

EAN 4031582367188



Afbeelding kan afwijken van het oorspronkelijke product

### PRESTATIES

| | |
|---|---|
| Rolprestaties | ●●●●○ |
| Bewegingsgeluid | ●●●○○ |
| Slijtage | ●●●●○ |
| Corrosiebestendigheid | ●●●●○ |

### KERNKENMERKEN

| | |
|---|---|
| Productnaam | Kappa load |
| Type | Wielen met Totale vergrendeling, Voorkant van het wiel |
| Standaard | EN12532 - Transportuitrusting |
| Draagvermogen bij 4 km/h | 800 kg |
| Draagvermogen bij 6 km/h | 640 kg |
| Elektrisch geleidend | Nee |
| Roestvrij | Nee |
| Statisch draagvermogen | 1600 kg |
| Temperatuurbereik (minimaal) | -10 °C |
| Temperatuurbereik (maximaal) | 60 °C |
| Totale hoogte | 205 mm |
| Totale breedte | 116 mm |
| Totaal gewicht | 4,36 kg |

### BEHUIZING

| | |
|---|---|
| Materiaal van de behuizing | Gietijzer, of ijzer gesmeed, zwaar |
| Vork Vorm | Breed, Versterkt |
| Zwenklager | Rollager |
| Kleur | Blauw gepassiveerd |
| Offset | 58 mm |
| Zwenk radius | 140 mm |
| Draaicirkel | 280 mm |
| Lubrication nipple | 1 |
| Diameter koepel | 111 mm |

### WIEL

| | |
|---|---|
| Tread profile | convex |
| Materiaal wielkern | Aluminium |
| Materiaal loopvlak | Polyurethaan, Gegoten |
| Lagering | Precisie kogellagers |
| As | Geschroefd met moer |
| Wielkleur | Honinggeel (RAL1005) |
| Afdekkapjes | Zonder schroefdraadbeschermer |
| Diameter | 160 mm |
| Breedte Loopvlak | 50 mm |
| Breedte wielkern | 50 mm |
| Hardheid van het Loopvlak (A) | 92 Shore A |
| Hardheid van het Loopvlak (D) | 42 Shore D |

### FITTING

| | |
|---|---|
| Type bevestiging | Rechthoekige plaat |
| Lengte plaat | 135 mm |
| Breedte plaat | 110 mm |
| Lengte plaatgat (minimaal) | 75 mm |
| Lengte plaatgat (maximaal) | 80 mm |
| Breedte plaatgat (minimaal) | 75 mm |
| Breedte plaatgat (maximaal) | 105 mm |
| Diameter plaatgat | 11 mm |

© Copyright 2026 TENTE International GmbH

# KAPPA LOAD

9652ITP160P63 CL67 cv

EAN 4031582367188

Bestelnummer 00838842

**Producttekeningen**

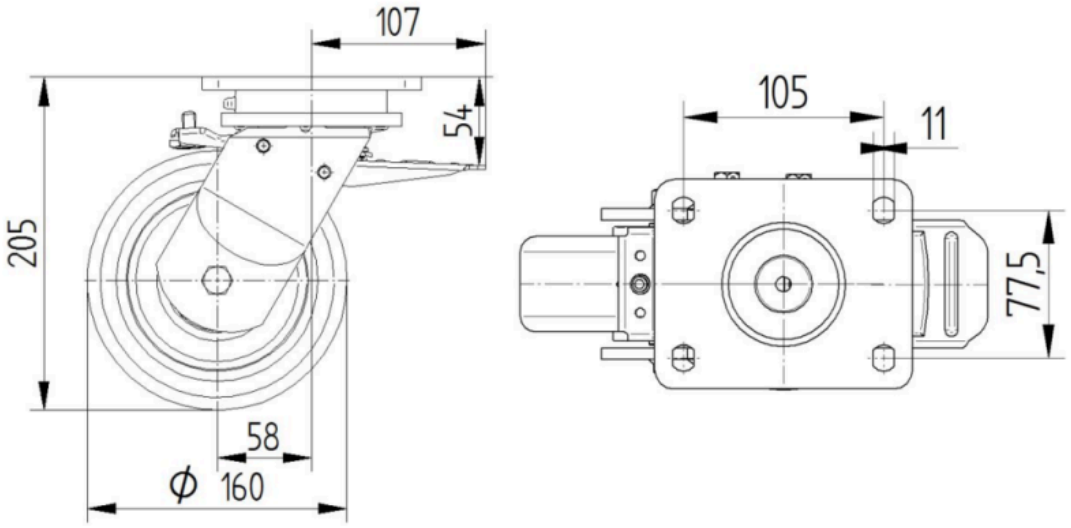


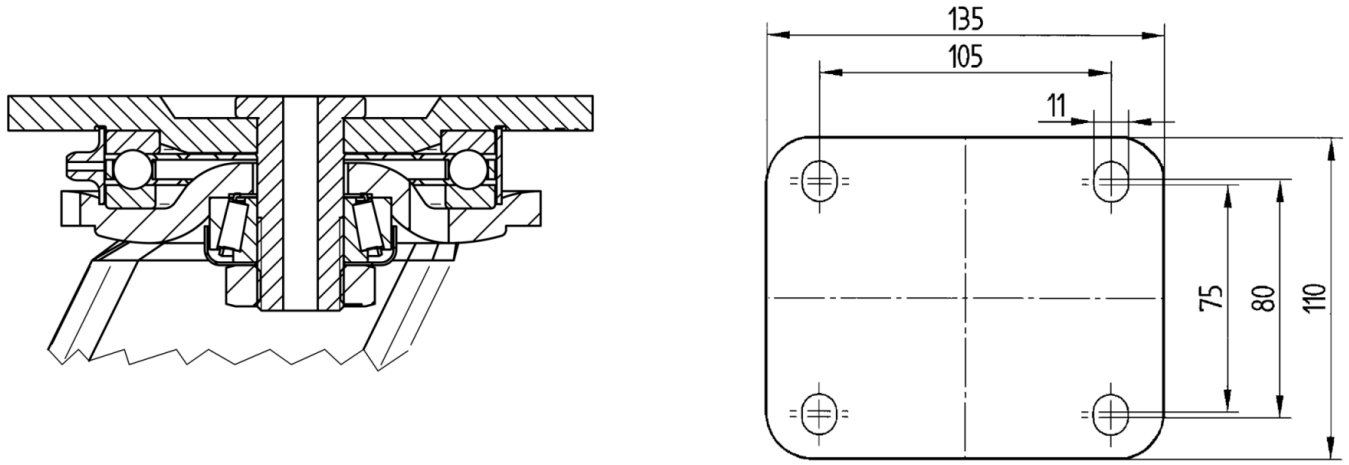


© Copyright 2026 TENTE International GmbH