INFORMATIONS SUR LE PRODUIT

ELASTECH

IEP 100x40 HL45 asm.

EAN 4031582319668



L'image peut différer du produit d'origine

ROUE

Tread hardness	souple
Matériau du corps	Aluminium
Bandage	Pneu élastique, noir, vulcanisé
Roulement	Roulement à billes de précision
Couleur Roue	Métallique
Pare-fils	Sans protège-filet
Diamètre	100 mm
Largeur du Bandage	40 mm
Diamètre du trou de l'Axe	8 mm
Longueur de moyeu	45 mm
Largeur du corps	40 mm
Dureté du Bandage (A)	68 Shore A

PERFORMANCE

Performance du rouleau	●●●●○
Bruit de mouvement	●●●●●
Attrition	●●●○○
Résistance à la corrosion	●●●○○

ATTRIBUTS DE BASE

Nom du produit	Elastech
Type	Roue
Standard	EN12532 - Équipement de transport
Capacité de charge à 4 km/h	200 kg
Conducteur électrique	Non
Inoxydable	Non
Statique Capacité de charge	400 kg
Plage de température (minimale)	-20 °C
Plage de température (maximale)	85 °C
Poids global	0.51 kg

© Copyright 2026 TENTE International GmbH

ELASTECH

IEP 100x40 HL45 asm.

EAN 4031582319668

Numéro de commande 00002341

Dessins du produit

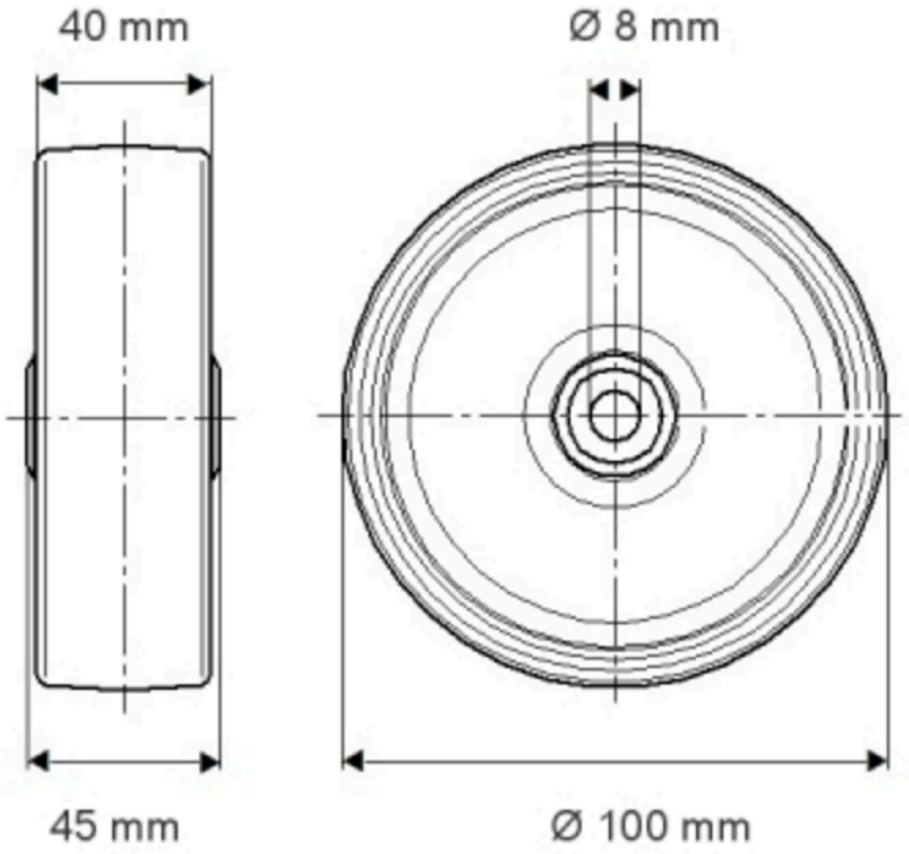

© Copyright 2026 TENTE International GmbH

ELASTECH

IEP 100x40 HL45 asm.

EAN 4031582319668

Numéro de commande 00002341

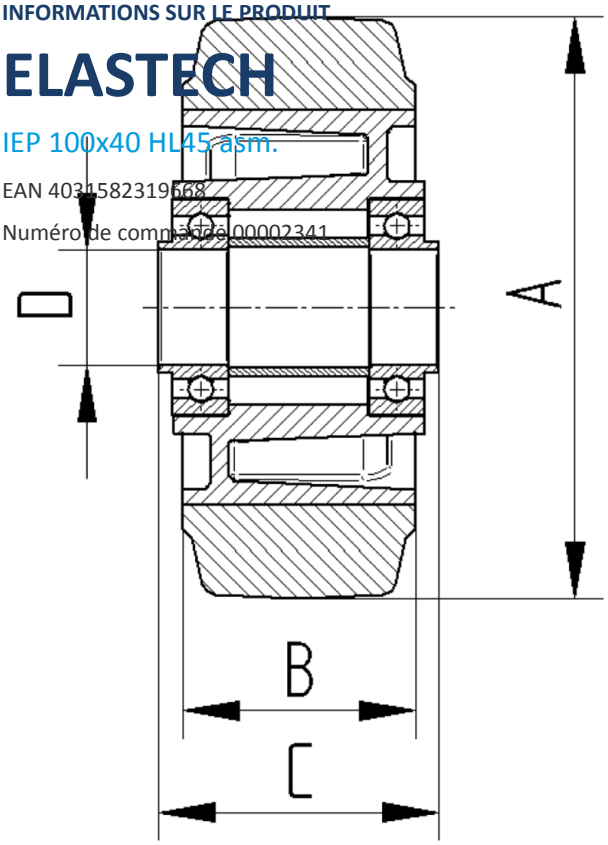

BETTER MOBILITY. BETTER LIFE.

© Copyright 2026 TENTE International GmbH