PRODUKTINFORMATION

DURATECH SILENT

HUR100x36-Ø12 HL44

EAN 4031582452877



Bild kann vom Originalprodukt abweichen

PERFORMANCE

Laufverhalten	●●●○○
Fahrgeräusch	●●●●●
Abrieb	●●●○○
Korrosionsbeständigkeit	●●●○○

HAUPTMERKMALE

Produktname	Duratech silent
Typ	Rad
Norm	EN12532 - Transportgeräte
Tragfähigkeit bei 4 km/h	160 kg
Elektrisch-leitfähig	Nein
Rostfrei	Nein
Statische Tragfähigkeit	320 kg
Temperaturbereich (Minimum)	-20 °C
Temperaturbereich (Maximum)	60 °C
Gesamtgewicht	0,4 kg

RAD

Material des Radkörpers	Hybridmaterial, dämpfend
Material der Lauffläche	Polyamid
Lager	Rollenlager
Fadenschutz	Ohne Fadenschutz
Durchmesser	100 mm
Breite der Lauffläche	36 mm
Achsloch Durchmesser	12 mm
Nabenlänge	44 mm
Härte der Lauffläche (D)	75 Shore D

© Copyright 2026 TENTE International GmbH

DURATECH SILENT

HUR100x36-Ø12 HL44

EAN 4031582452877

BETTER MOBILITY. BETTER LIFE.

Produktzeichnungen

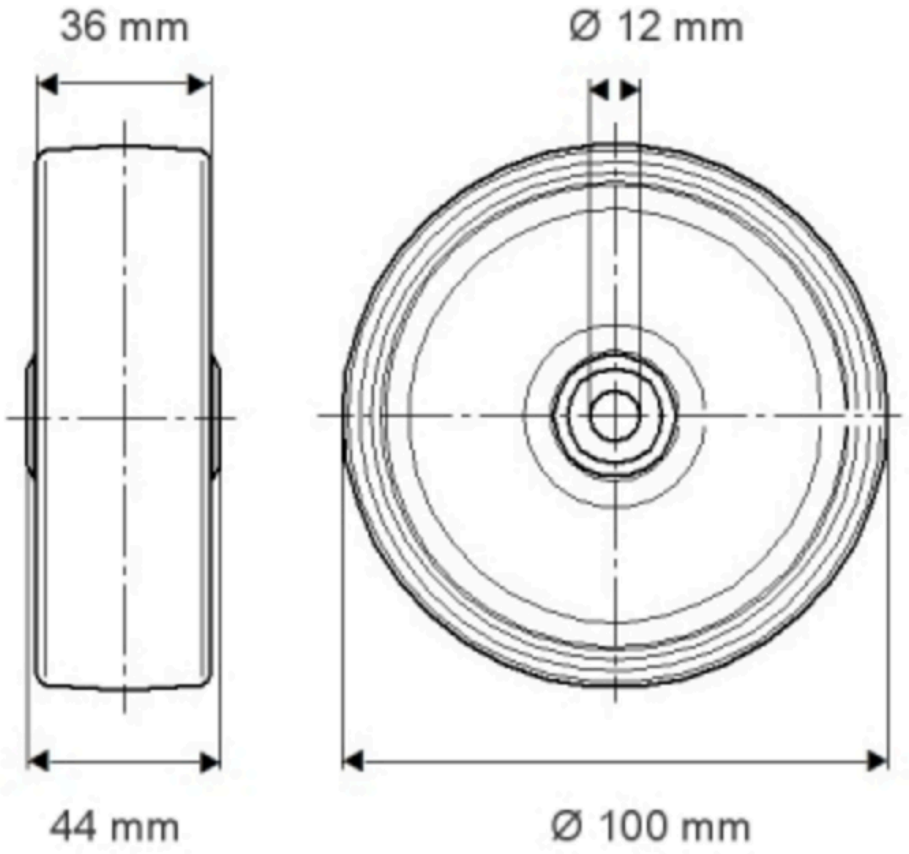

© Copyright 2026 TENTE International GmbH