ALPHA

3477UEJ100P62 T/G SMALL

EAN 4031582377767

BETTER MOBILITY. BETTER LIFE.

Bild kann vom Originalprodukt abweichen

PERFORMANCE

Laufverhalten	●●●●○
Fahrgeräusch	●●●●○
Abrieb	●●●○○
Korrosionsbeständigkeit	●●●○○

HAUPTMERKMALE

Produktname	Alpha
Typ	Lenkrolle mit Totalfeststeller
Norm	EN12532 - Transportgeräte
Tragfähigkeit bei 4 km/h	160 kg
Statische Tragfähigkeit	320 kg
Temperaturbereich (Minimum)	-20 °C
Temperaturbereich (Maximum)	80 °C
Bauhöhe	128 mm
Gesamtbreite	75 mm
Gesamtgewicht	1,012 kg

RAD

Material des Radkörpers	Polyamid
	weich
Material der Lauffläche	Elastikreifen, schwarz, vulkanisiert
Lager	Rollenlager
Achse	Verschraubt
Radfarbe	Silbergrau (RAL7001)
Fadenschutz	Mit Fadenschutz
Durchmesser	100 mm
Breite der Lauffläche	34 mm
Breite des Radkörpers	34 mm
Härte der Lauffläche (A)	63 Shore A

GEHÄUSE

Material	Stahlblech, schwer
Gabelform	Bauchig
Schwenklager	Kugelbahn, zweireihig
Farbe	Blaupassiviert
Ausladung	41 mm
Schwenkradius	123 mm
Störkreis	246 mm

BEFESTIGUNG

Befestigungsart	Kleine rechteckige Platte
Plattenlänge	105 mm
Plattenbreite	80 mm
Plattenlochlänge (Minimum)	77 mm
Plattenlochlänge (Maximum)	60 mm
Plattenlochbreite (Minimum)	77 mm
Plattenlochbreite (Maximum)	80 mm
Plattenloch Durchmesser	9 mm

© Copyright 2026 TENTE International GmbH

ALPHA

3477UEJ100P62 T/G SMALL

EAN 4031582377767

BETTER MOBILITY. BETTER LIFE.

TECHNISCHE ZEICHNUNGEN

3477U00100P62-neu

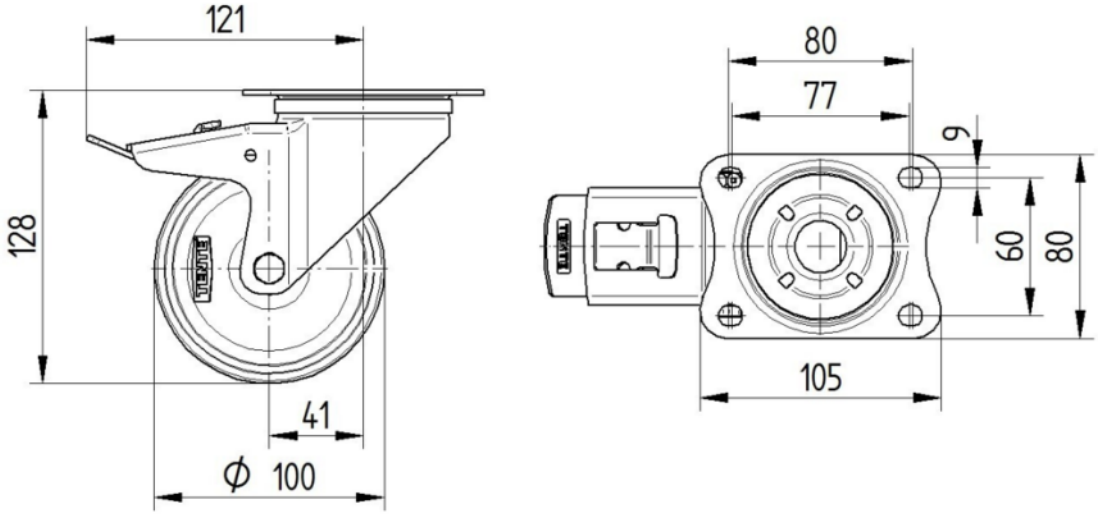
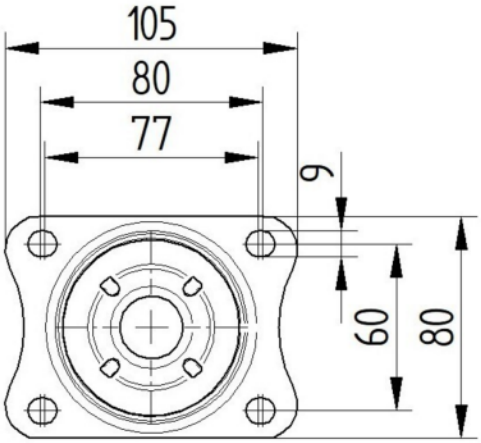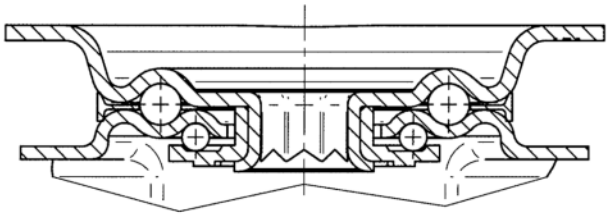
Platte 3470-080P62-105x80