TERMÉKINFORMÁCIÓK

ALPHA

3478PVO125P62

EAN 4031582306736



A kép eltérhet az eredeti terméktől

TELJESÍTMÉNY

Gördülési ellenállás teljesítménye	● ● ● ○ ○
Mozgás zajkibocsátása	● ● ● ○ ○
Kopás	● ● ● ○ ○
Korrozióálló képesség	● ● ● ○ ○

ALAPVETŐ TULAJDONSÁGOK

Termék neve	Alpha
Ház típusa	Fixvillás görgő
Standard	EN12532 - Szállítóeszközök
Teherbírás 4 km/h-nál	100 kg
Elektromosan vezető	Nem
Rozsdamentes	Nem
Statikus teherbírás	200 kg
Hőmérséklet-tartomány (minimális)	-20 °C
Hőmérséklet-tartomány (maximális)	60 °C
Összsúly	0,81 kg
Teljes szélesség	85 mm

VÁZ

A ház anyaga	Acéllemez, nehéz
Villa alakja	Széles
Szín	Kék passzivált

KERÉK

Felépítmény anyaga	Polipropilén
Futófelület anyaga	Tömörgumi,fekete
Csapágy	Siklócsapágy
Tengely	Csavar anyával
Kerék színe	Grafitfekete (RAL9011)
Szálvédők	Futófelület védelem nélkül
Átmérő	125 mm
Futófelület szélessége	37 mm
Test szélessége	37 mm
A futófelület keménysége (A)	80 Shore A

SZERELVÉNY

Szerelvény típusa	Téglalap alakú talplemez
Talplemez hossza	103 mm
Talplemez szélessége	85 mm
Lemezfurat hossza (minimális)	77 mm
Lemezfurat hossza (maximális)	60 mm
Lemezfurat szélessége (minimális)	77 mm
Lemezfurat szélessége (maximális)	80 mm
Tengely furat átmérője	9 mm

© Copyright 2026 TENTE International GmbH

ALPHA

3478PVO125P62

EAN 4031582306736

Rendelési szám 00000666

Termékrajzok

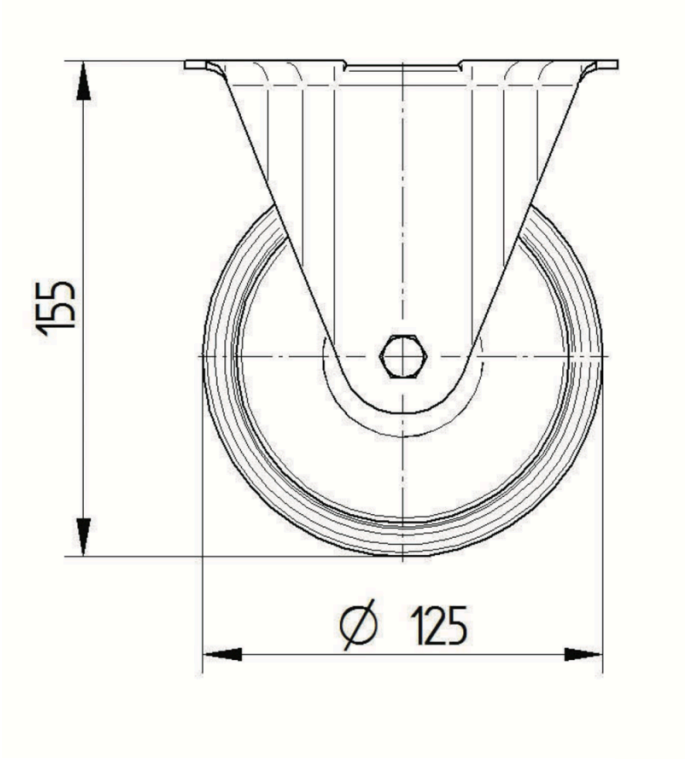

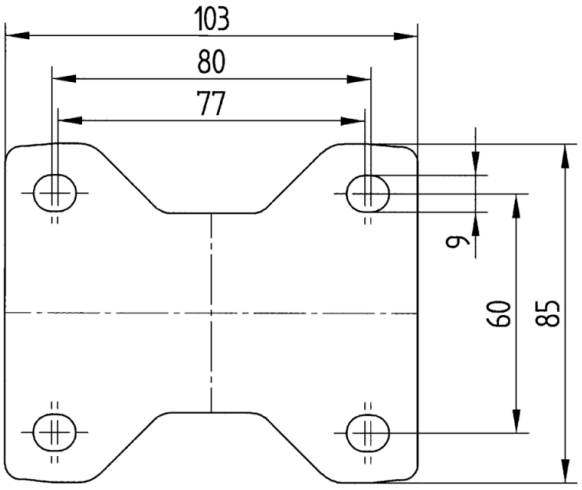

© Copyright 2026 TENTE International GmbH