INFORMACIJE O PROIZVODU

NOVATECH

ITB 250x55-Ø35 HL60

EAN 4031582397994



Slika se može razlikovati od originalnog proizvoda

PERFORMANSE

Performanse kotrljanja	●●●●○
Buka u pokretu	●●●○○
Ishrana	●●●●○
otpornost na rdju	●●●○○

OSNOVNI ATRIBUTI

Naziv proizvoda	Novatech
Tip	Tocak
Standard	EN12532 - transportna oprema
Nosivost na 4 km/h	1200 kg
Nosivost na 6 km/h	1000 kg
Električni provod	no
nerdjajuci	no
Statički Nosivost	2000 kg
Temperaturni opseg (Minimalno)	-10 °C
Opseg temperature (maksimalni)	60 °C
Ukupna težina	1.83 kg

TOCAK

Materijal za telo	Aluminijum
materijal omotaca	Poliuretana, liveno
Nošenje	Dosadno sa ključnim putem
Boja Tocak	Med žuta (RAL1005)
stitnici omotaca	Bez stražara
Prečnik	250 mm
Širina omotac	55 mm
dimenzija rupa osovina	35 mm
duzina glavcine	60 mm
Širina tela	55 mm
Teškoća gazećeg omotac (A)	92 Šor A
Teškoća gazećeg omotac (D)	42 Šor D

© Copyright 2026 TENTE International GmbH

NOVATECH

ITB 250x55-Ø35 HL60

EAN 4031582397994

Broj porudžbine 00861408

Crteži proizvoda

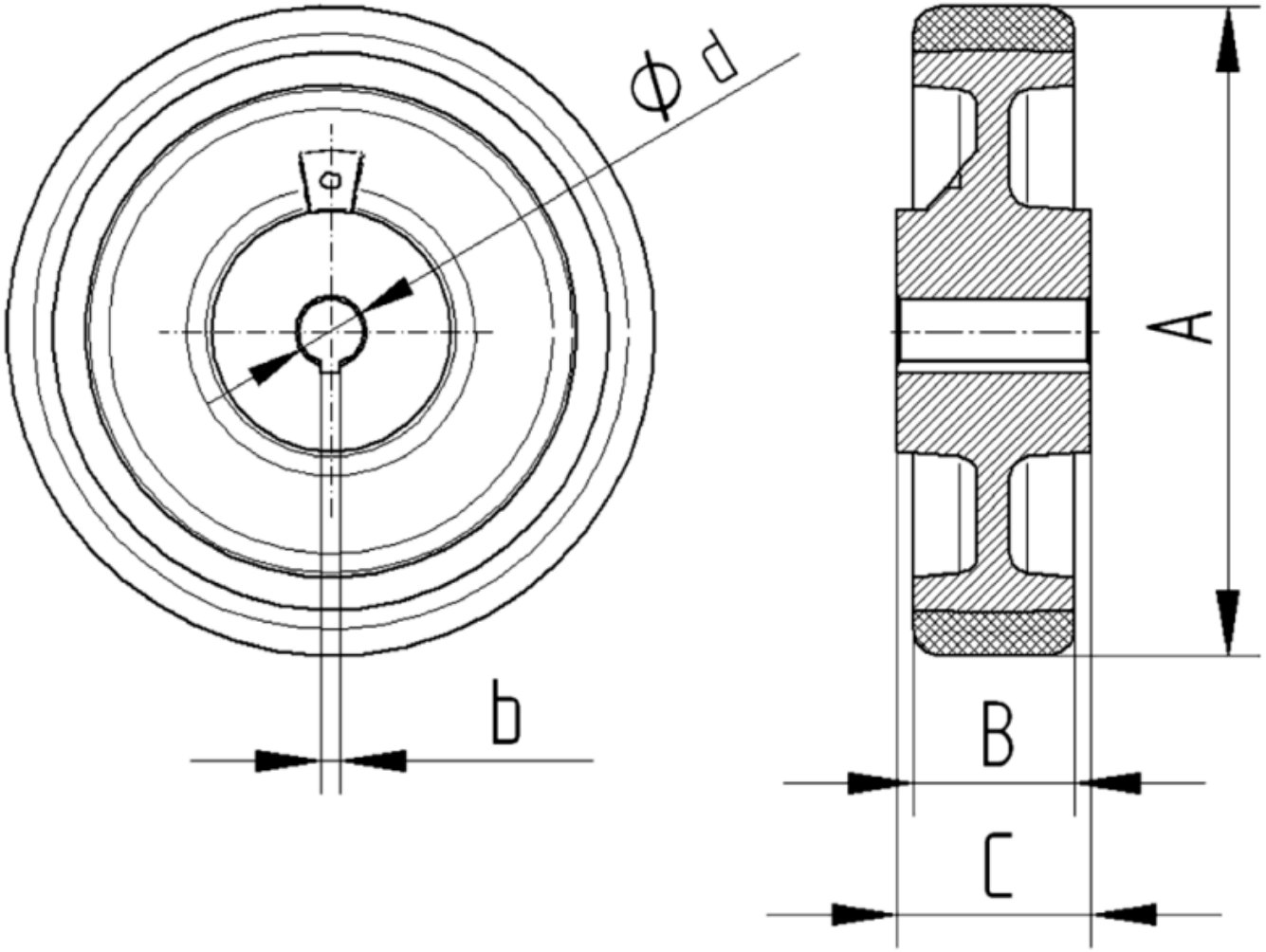

© Copyright 2026 TENTE International GmbH