PRODUCTINFORMATIE

PURETECH

PVR 250x60-Ø25

EAN 4031582321340

BETTER MOBILITY. BETTER LIFE.



Afbeelding kan verschillen van het oorspronkelijke product

WIEL

Wielkern materiaal	Polypropyleen
Materiaal loopvlak	Massief rubber, zwart
Lager	Rollager
Kleur Wiel	Grafietzwart (RAL9011)
Afdekkapjes	Zonder afdekkapjes
Diameter	250 mm
Breedte Loopvlak	60 mm
Asgatdiameter	25 mm
Naaflengte	74 mm
Breedte wielkern	60 mm
Hardheid van het loopvlak (A)	80 Shore A

PRESTATIES

Rolprestaties	●●●○○
Bewegingsgeluid	●●●●○
Verloop	●●●○○
Corrosieweerstand	●●●○○

KERNKENMERKEN

Productnaam	Puretech
Type	Wiel
Standaard	EN12532 - Transportuitrusting
Draagvermogen bij 4 km/u	295 kg
Elektrisch geleidend	Nee
Roestvrij	Nee
Statisch Draagvermogen	590 kg
Temperatuurbereik (minimaal)	-20 °C
Temperatuurbereik (maximaal)	60 °C
Totaal gewicht	2,87 kg

© Copyright 2026 TENTE International GmbH

PURETECH

PVR 250x60-Ø25

EAN 4031582321340

Bestelnummer 00050608

Producttekeningen

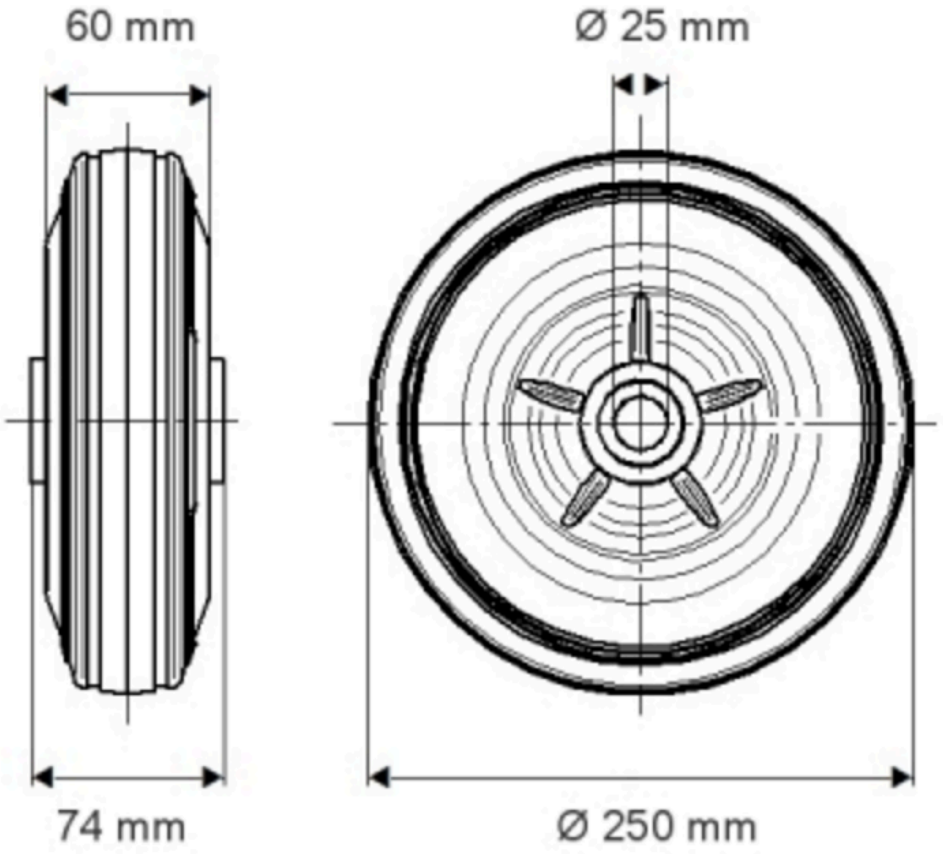

© Copyright 2026 TENTE International GmbH