제품 정보

AGILA

2477PJP150P50

EAN 4031582050691



이미지는 원래 제품과 다를 수 있습니다.

성능

롤 성능	●●●○○
움직임 소음	●●●●○
내마모성	●●●○○
부식방지	●●●○○

핵심 속성

제품명	Agila
하우징 유형	토탈락 장치가 있는 회전식 캐스터
표준	EN12530 - 장치 캐스터
3km/h에서의 적재 용량	100 kg
전기 전도성	아니요
스테인리스	아니요
정지 중 하중용량	200 kg
온도 범위(최소)	-20 °C
온도 범위(최대)	60 °C
총높이	185 mm
전체 너비	60 mm
전체 체중	1.02 kg

하우징

주택 자재	강판, 중
Fork 외형	다양한
스위블 베어링	볼 레이스 2회
색상	파란색 부동태화
오프셋	36 mm
회전 반경	131 mm
회전 간섭	262 mm
돔 직경	60 mm

휠

차체 재질	폴리프로필렌
트레드 재질	열가소성 고무
베어링	정밀 볼 베어링
휠 색상	실버 그레이(RAL7001)
스레드 가드	스레드가드 포함
직경	150 mm
트레드 폭	32 mm
차체 너비	32 mm
트레드의 경도(A)	87 Shore A

피팅

피팅 유형	직사각형 플레이트
플레이트 길이	77 mm
플레이트 너비	67 mm
플레이트 홀 길이(최소)	46.5 mm
플레이트 홀 길이(최대)	51.5 mm
플레이트 구멍 너비(최소)	56 mm
플레이트 구멍 너비(최대)	61.5 mm
플레이트 구멍 직경	8.5 mm

© Copyright 2026 TENTE International GmbH

AGILA

2477PJP150P50

EAN 4031582050691

주문 번호 00006886

제품 도면

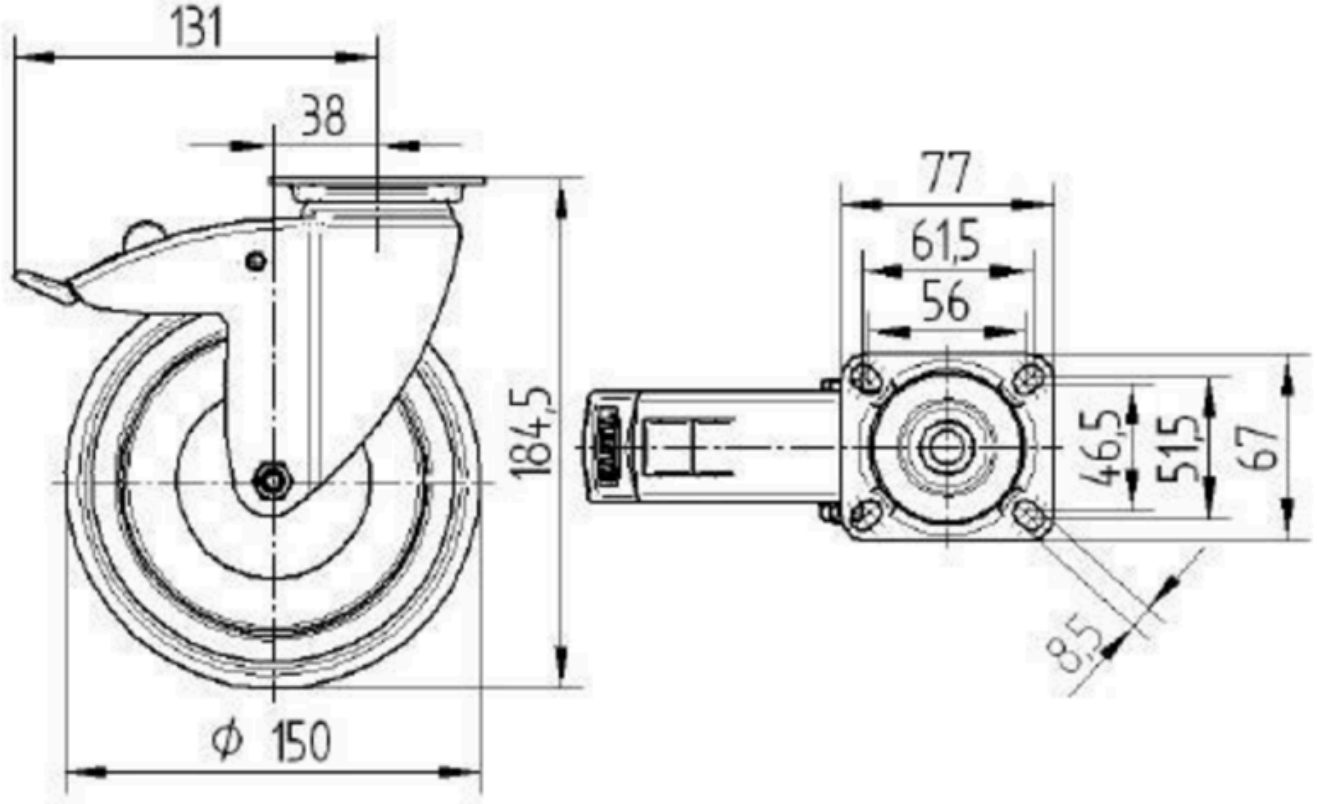

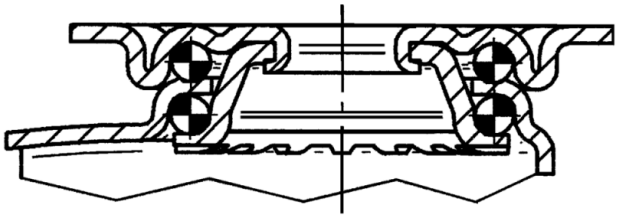

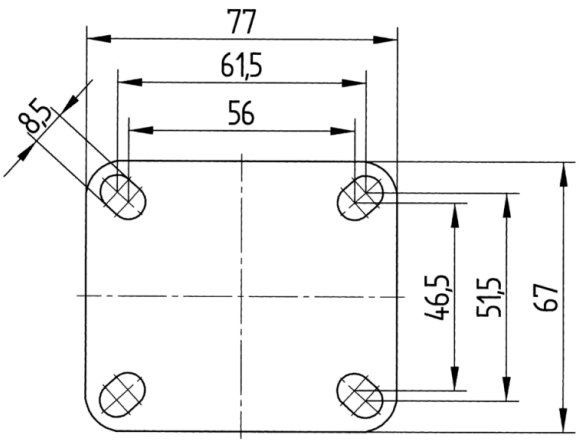

© Copyright 2026 TENTE International GmbH