INFORMACE O PRODUKTU

AGILA

2478YGO075P60-67x60

EAN 4031582342000

BETTER MOBILITY. BETTER LIFE.

Obrázek se může lišit od původního produktu

VÝKON

Valivý odpor	●●●○○
Hlučnost	●●●●○
Opotřebení	●●●○○
Odolné vůči korozi	●●●○○

ZÁKLADNÍ ATRIBUTY

Název produktu	Agila
Typ	Pevné Kolečko
Norma	EN12530 – Kolečka zařízení
Nosnost 3 km/h	75 kg
Elektrické vodivé	Ano
Nerezové	Ne
Statická Nosnost	150 kg
Rozsah teploty (minimální)	-20 °C
Teplotní rozsah (maximální)	60 °C
Celková výška	100 mm
Stavební výška	43 mm
Celková hmotnost	0,16 kg

UCHYCENÍ

Materiál pouzdra	Ocelový plech, střední
Tvar Vidlice	Široký
Barva vidlice	Pasivováno modrou
Poloměr otáčení	43 mm

KOLO

Materiál středu	Polyprpylen elektricky vodivý
Materiál běhounu	Termoplastická pryž, elektricky vodivá
Ložisko	Ložisko
Barva Kola	Stříbrně šedá (podobný RAL7001)
Ochranná krytka	Bez pouzdra
Průměr	75 mm
Šířka Běhoun	25 mm
Šířka středu kola	25 mm
Tvrdost Běhoun (A)	87 Obuv A

MONTÁŽ

Typ uchycení	Obdélníková destička
Délka plotny	67 mm
Šířka plotny	60 mm
Délka otvoru plotny (minimální)	40 mm
Délka otvoru plotny (maximální)	48 mm
Šířka otvoru plotny (minimální)	40 mm
Šířka otvoru plotny (maximální)	48 mm
Průměr otvoru plotny	6,3 mm

© Copyright 2026 TENTE International GmbH

AGILA

2478YGO075P60-67x60

EAN 4031582342000

Objednací číslo 00029054

Product Drawings

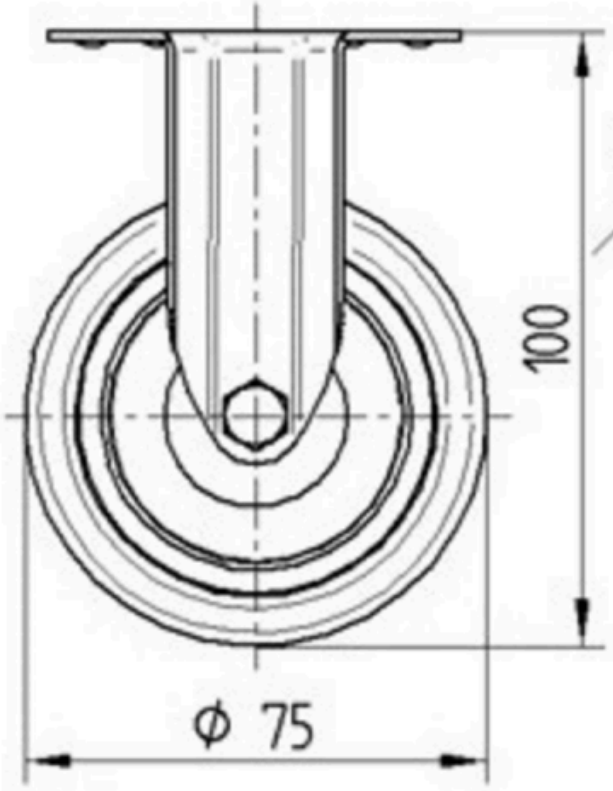

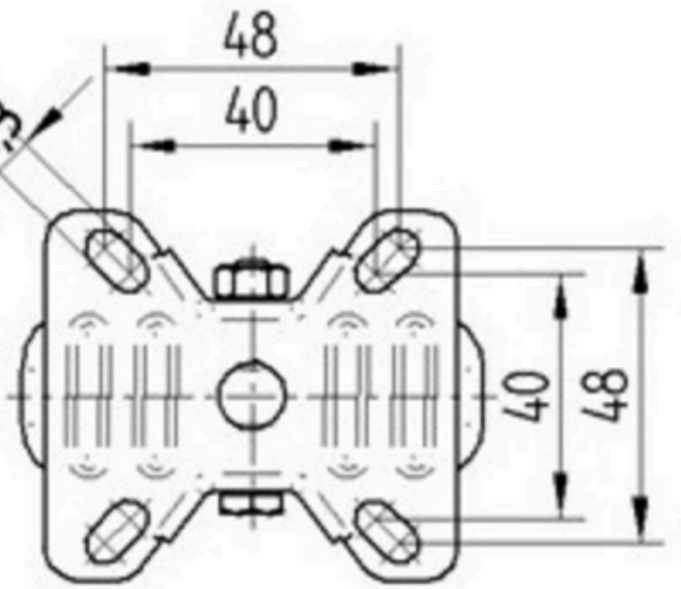

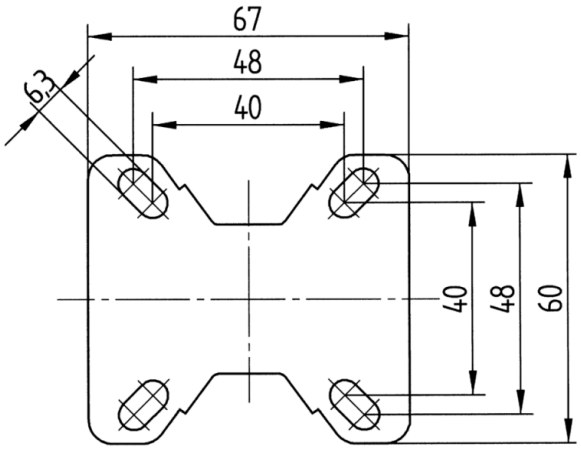

© Copyright 2026 TENTE International GmbH