PRODUKTINFORMATION

PURETECH

DIK 075x25-Ø6,1

EAN 4031582070149



Billedet kan afvige fra det oprindelige produkt

HJUL

Fælgmateriale	Bladstål
Hjulbanemateriale	Massiv gummi, uden afsmitning
Leje	Kegle-kugleleje
Hjul farve	Blå-kromatiseret
Trådfang	Med trådfang
Diameter	75 mm
Hjulbane bredde	25 mm
Aksel Huldiameter	6 mm
Navlængde	28 mm
Fælgbredde	25 mm
Hårdhed af Hjulbane (A)	80 Shore A

YDEEVNE

Rullemodstand	●●●○○
Kørselsstøj	●●●●○
Abrasion	●●●○○
Rustbeskyttelse	●●●○○

PRIMÆRE EGENSKABER

Produktnavn	Puretech
Type	Hjul
Standard	EN12530 - Hjul til Apparater
Belastning ved 3 km/t	55 kg
Elektrisk ledende	Nej
Rustfri	Nej
Belastning Statisk	110 kg
Temperaturområde (minimum)	-20 °C
Temperaturområde (maksimum)	85 °C
Samlet vægt	0,22 kg

© Copyright 2026 TENTE International GmbH

PURETECH

DIK 075x25-Ø6,1

EAN 4031582070149

Bestillingsnummer 00004955

Produkttegninger

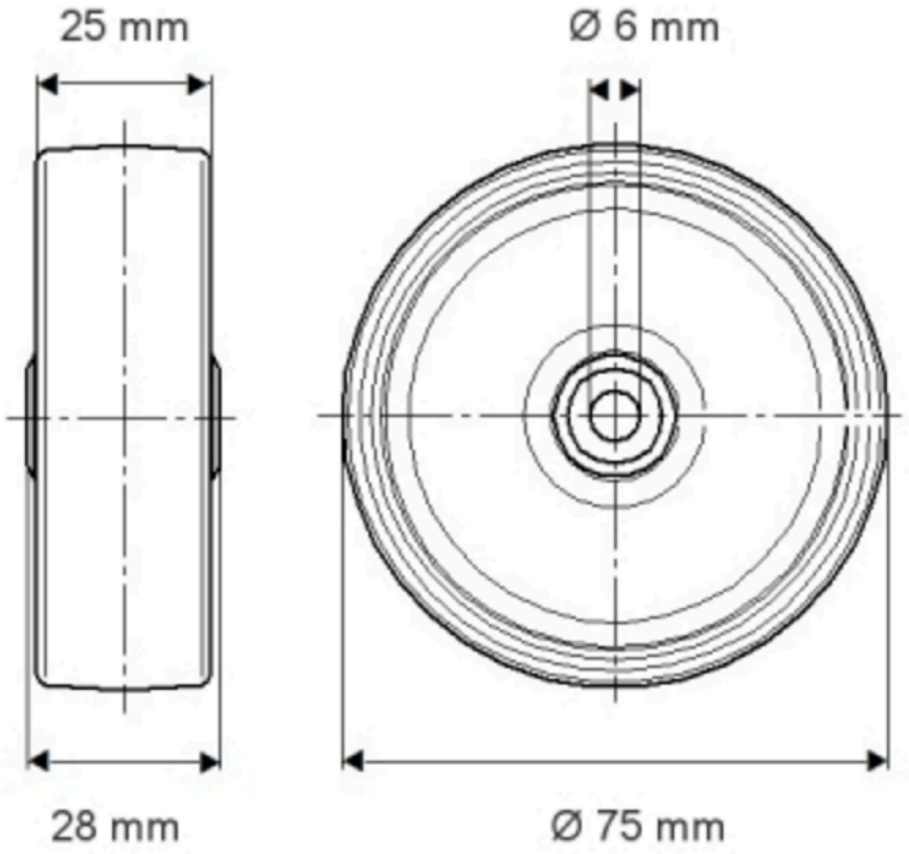

© Copyright 2026 TENTE International GmbH