TERMÉKINFORMÁCIÓK

LUMINA

A523YOI050B10-11x20 DOM45

EAN 4031582341423



A kép eltérhet az eredeti terméktől

TELJESÍTMÉNY

Gördülési ellenállás teljesítménye	● ● ● ○ ○
Mozgás zajkibocsátása	● ● ● ○ ○
Kopás	● ● ● ○ ○
Korrozióálló képesség	● ● ● ○ ○

ALAPVETŐ TULAJDONSÁGOK

Termék neve	Lumina
Ház típusa	Forgóvillás görgő szakaszos fékkel
Standard	EN12528 - Bútorgörgők
Elektromosan vezető	Igen
Rozsdamentes	Nem
Hőmérséklet-tartomány (minimális)	-10 °C
Hőmérséklet-tartomány (maximális)	40 °C
Összsúly	0,09 kg
Teljes szélesség	55 mm

VÁZ

A ház anyaga	Polipropilén
Villa alakja	Ikerkerék villaszerkezet, zárt, kupolával
Forgócsapágy	Csap, forgatható
Körbeforgás	102 mm
Kupola átmérője	45 mm

KERÉK

Felépítmény anyaga	Polipropilén, elektromosan vezető
Futófelület anyaga	Kerékkel megegyező
Csapágy	Siklócsapágy távtartóval
Tengely	Szegecselt
Szálvédők	Futófelület védelem nélkül
Átmérő	50 mm
Futófelület szélessége	8 mm
A futófelület keménysége (D)	65 Shore D

SZERELVÉNY

Szerelvény típusa	Csap szorítógyűrűvel, peremmel
Szár átmérője	11 mm

© Copyright 2026 TENTE International GmbH

LUMINA

A523YOI050B10-11x20 DOM45

EAN 4031582341423

BETTER MOBILITY. BETTER LIFE.

Termékrajzok

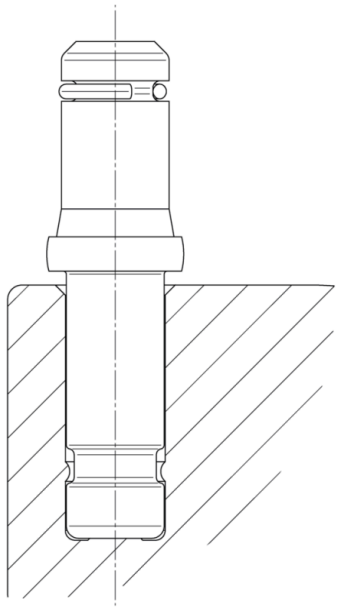

© Copyright 2026 TENTE International GmbH