ИНФОРМАЦИЯ О ПРОДУКТЕ

ZETA REVERSE

468STOO125P63 180°

EAN 4031582398151



Изображение может отличаться от оригинального продукта

ПРОИЗВОДИТЕЛЬНОСТЬ

Производительность рулона	●●●●○
Шум движения	●○○○○
Исчезновение	●●●○○
Устойчивость к коррозии	●●●○○

ОСНОВНЫЕ АТРИБУТЫ

Название продукта	Zeta reverse
Тип	Поворотное Колесная опора с пружинным Тормоз направления
Стандартный	EN12532 - Транспортировочное оборудование
Грузоподъемность при 4 км/ч	700 kg
Грузоподъемность при 6 км/ч	560 kg
Электропроводящий	Нет
Нержавеющая сталь	Нет
Грузоподъемность статическая	1400 kg
Диапазон температур (минимальный)	-40 °C
Диапазон температур (максимальный)	80 °C
Общая высота	164 mm
Общий вес	2,99 kg

КРОНШТЕЙН

Материал корпуса	Стальной лист, очень тяжелый
Форма Вилы	Широкая, Усиленный
Повортный узел	Две гонки мяча, Усиленный или Нержавеющая сталь
Цвет	Пассивированный голубым
Офсет (Смещение)	55 mm
Радиус поворота	117,5 mm
Поворотное соединение	235 mm

КОЛЕСО

Материал корпуса	Полиамид, тяжелый
Материал протектора	Идентично корпусу Колесо
Подшипник	Подшипник скольжения
Ось	Винт с гайкой
Защита от проводов	Без защиты резьбы
Диаметр	125 mm
Ширина Протектор	40 mm
Твердость Протектор (A)	92 Береговая A

ФИТИНГ

Тип фитинга	Прямоугольная пластина
Длина пластины	137 mm
Ширина пластины	105 mm
Длина отверстия пластины (максимальная)	105 mm
Ширина отверстия пластины (минимальная)	75 mm
Ширина отверстия пластины (максимальная)	80 mm
Диаметр отверстия пластины	11 mm

© Copyright 2026 TENTE International GmbH

ZETA REVERSE

468STOO125P63 180°

EAN 4031582398151

Номер заказа 00860926

Чертежи изделия

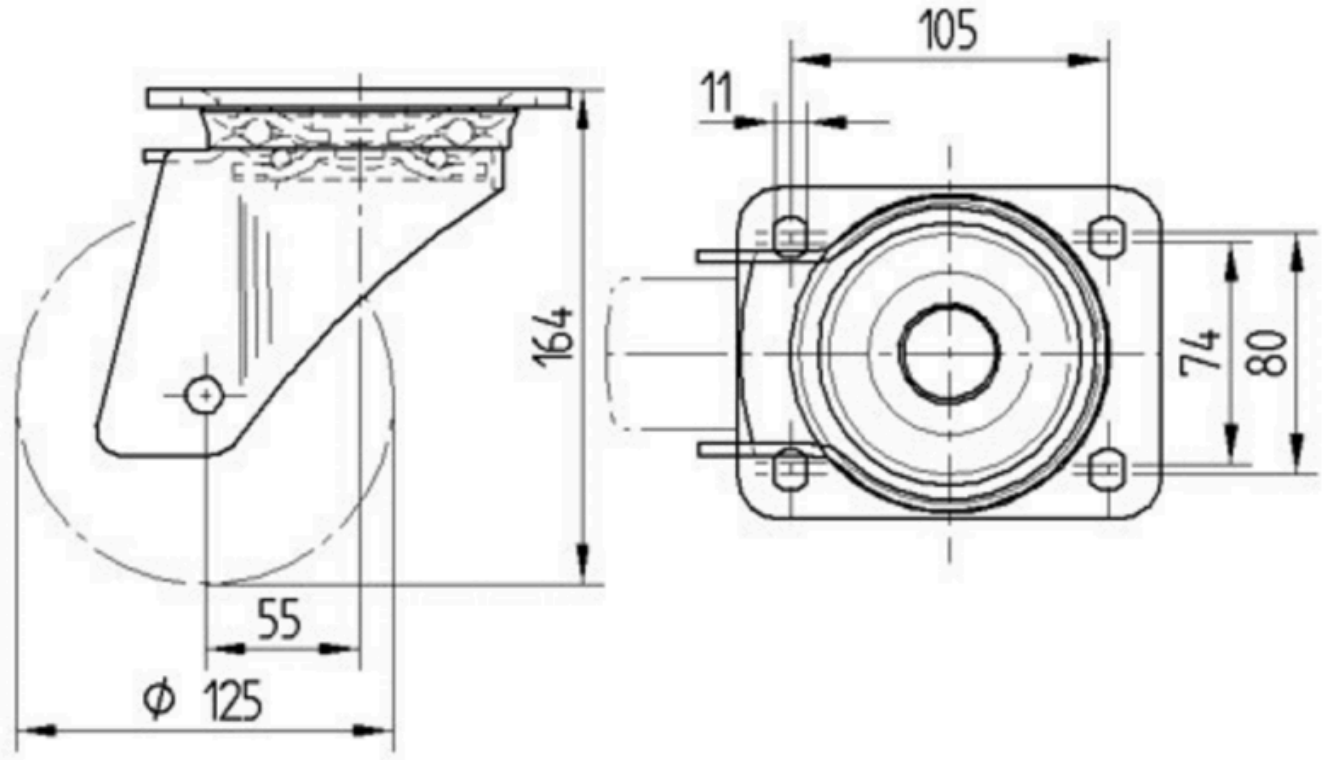

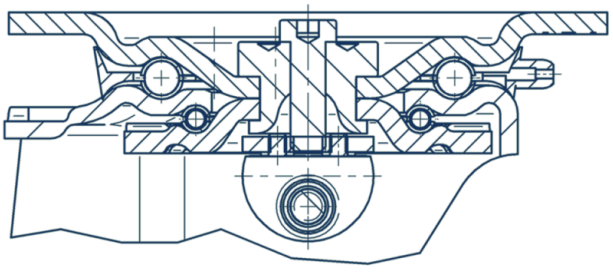

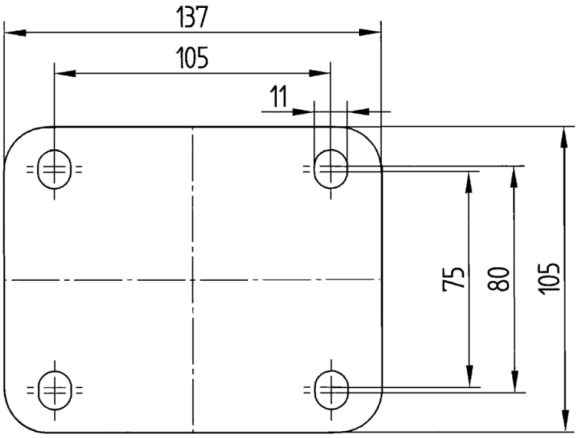

© Copyright 2026 TENTE International GmbH