INFORMĀCIJA PAR PRODUKTU

PURETECH

PIR125x37-Ø15

EAN 4031582320367



Attēls var atšķirties no oriģinālā produkta

VEIKTSPĒJA

Ruļļa veiktspēja	●●●○○
Kustības troksnis	●●●○○
Nodilums	●●●○○
Korozijas izturīgs	●●●○○

PAMATA ATRIBŪTI

Produkta nosaukums	Puretech
Korpusa tips	Ritenis
Standarta	EN12532 - Transporta aprīkojums
Kravnesība pie 4 km/h	100 kg
Elektrovadītspējīga	Nē
Nerūsējošais	Nē
Statiskā kravnesība	200 kg
Temperatūras diapazons (minimālais)	-20 °C
Temperatūras diapazons (maksimālais)	60 °C
Kopējais svars	0,49 kg

RITENIS

Korpusa materiāls	Polipropilēns
Protektora materiāls	Cietā gumija, bez marķējuma
Gūltnis	Cuscinetto a rulli
Izplešanās armatūra	Bez vītņu aizsarga
Diametrs	125 mm
Protektora platums	37 mm
Ass atveres diametrs	15 mm
Rumbas garums	58 mm
Protektora cietība (A)	80 Krasts A

© Copyright 2026 TENTE International GmbH

PURETECH

PIR125x37-Ø15

EAN 4031582320367

Produkta rasējumi

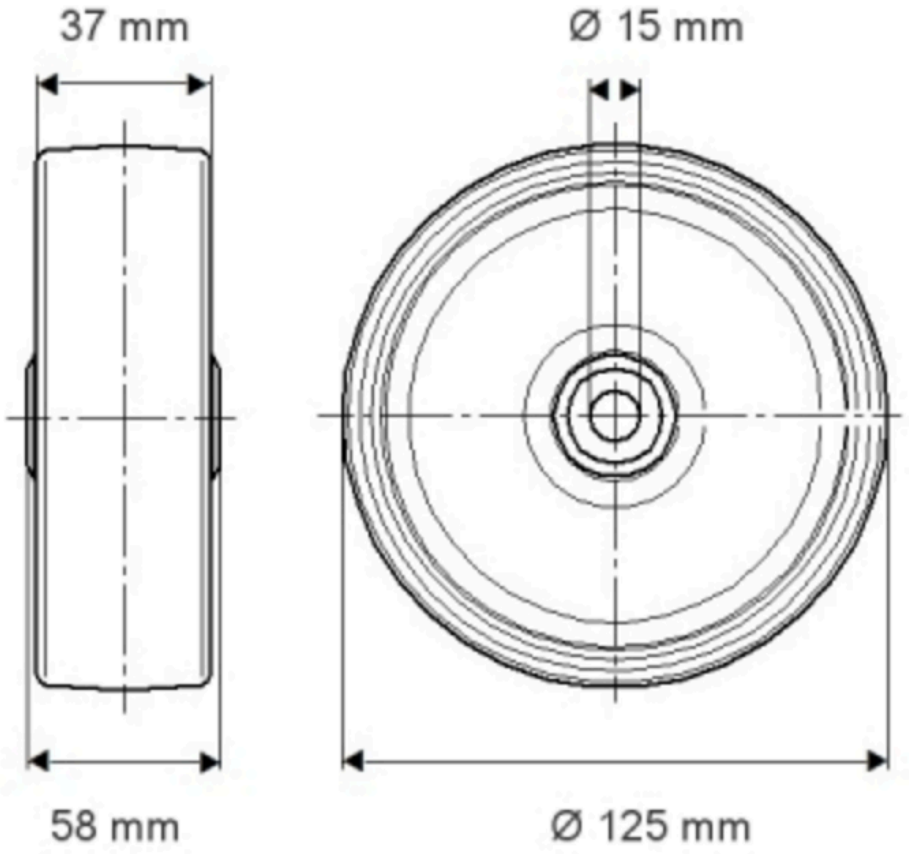

© Copyright 2026 TENTE International GmbH