PRODUKTINFORMATION

ALPHA

3470PJP125P62 65A

EAN 4031582409727



Bild kann vom Originalprodukt abweichen

PERFORMANCE

Laufverhalten	●●●○○
Fahrgeräusch	●●●●●
Abrieb	●●●○○
Korrosionsbeständigkeit	●●●○○

HAUPTMERKMALE

Produktname	Alpha
Typ	Lenkrolle
Norm	EN12532 - Transportgeräte
Tragfähigkeit bei 4 km/h	180 kg
Elektrisch-leitfähig	Nein
Rostfrei	Nein
Statische Tragfähigkeit	360 kg
Temperaturbereich (Minimum)	-20 °C
Temperaturbereich (Maximum)	60 °C
Bauhöhe	155 mm
Gesamtbreite	75 mm
Gesamtgewicht	0,96 kg

GEHÄUSE

Gehäusematerial	Stahlblech, schwer
Gabelform	Bauchig
Schwenklager	Kugelbahn, zweireihig
Farbe	Blaupassiviert
Ausladung	40 mm
Schwenkradius	102,5 mm
Störkreis	205 mm
Dom Durchmesser	75 mm

RAD

Tread hardness	weich
Material des Radkörpers	Polypropylen
Material der Lauffläche	Thermoplastischer Gummi
Lager	Präzisionskugellager
Achse	Verschraubt
Radfarbe	Silbergrau (RAL7001)
Fadenschutz	Mit Fadenschutz
Durchmesser	125 mm
Breite der Lauffläche	32 mm
Breite des Radkörpers	40 mm
Härte der Lauffläche (A)	65 Shore A

BEFESTIGUNG

Befestigungsart	Kleine rechteckige Platte
Plattenlänge	105 mm
Plattenbreite	80 mm
Plattenlochlänge (Minimum)	77 mm
Plattenlochlänge (Maximum)	60 mm
Plattenlochbreite (Minimum)	77 mm
Plattenlochbreite (Maximum)	80 mm
Plattenloch Durchmesser	9 mm

© Copyright 2026 TENTE International GmbH

ALPHA

3470PJP125P62 65A

EAN 4031582409727

Bestellnummer 00061811

Produktzeichnungen

3470U00125P62-neu

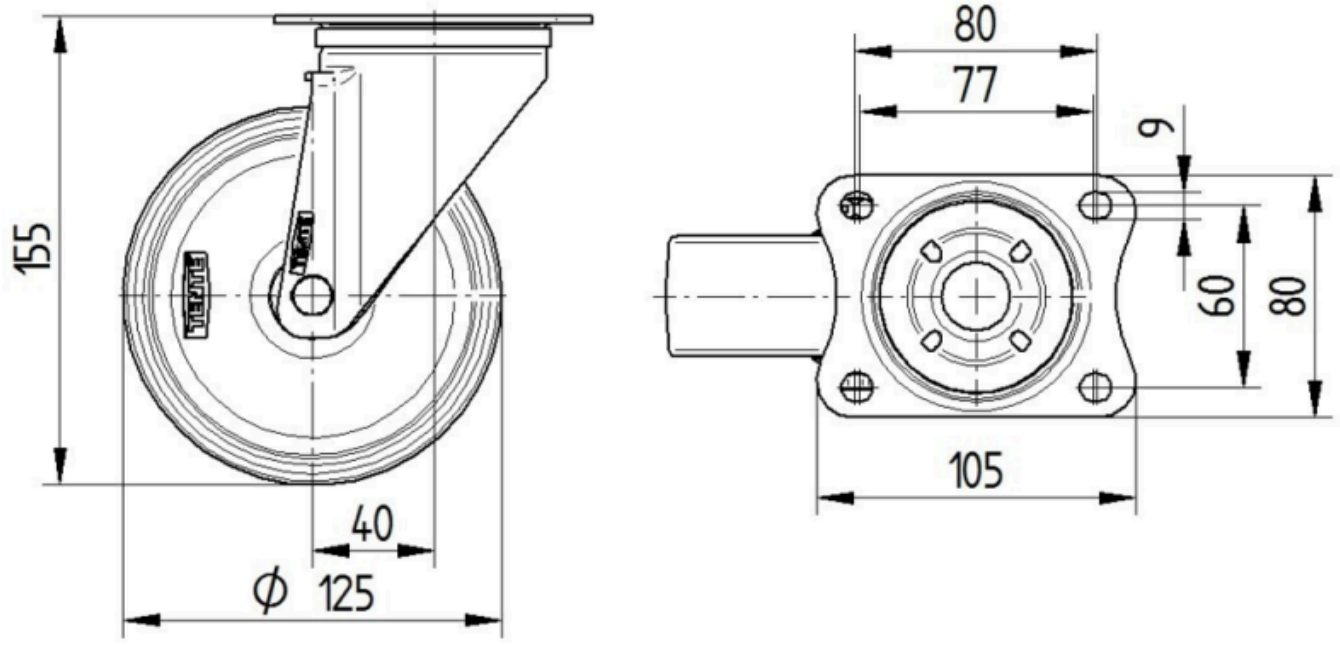

Platte 3470-080P62-105x80

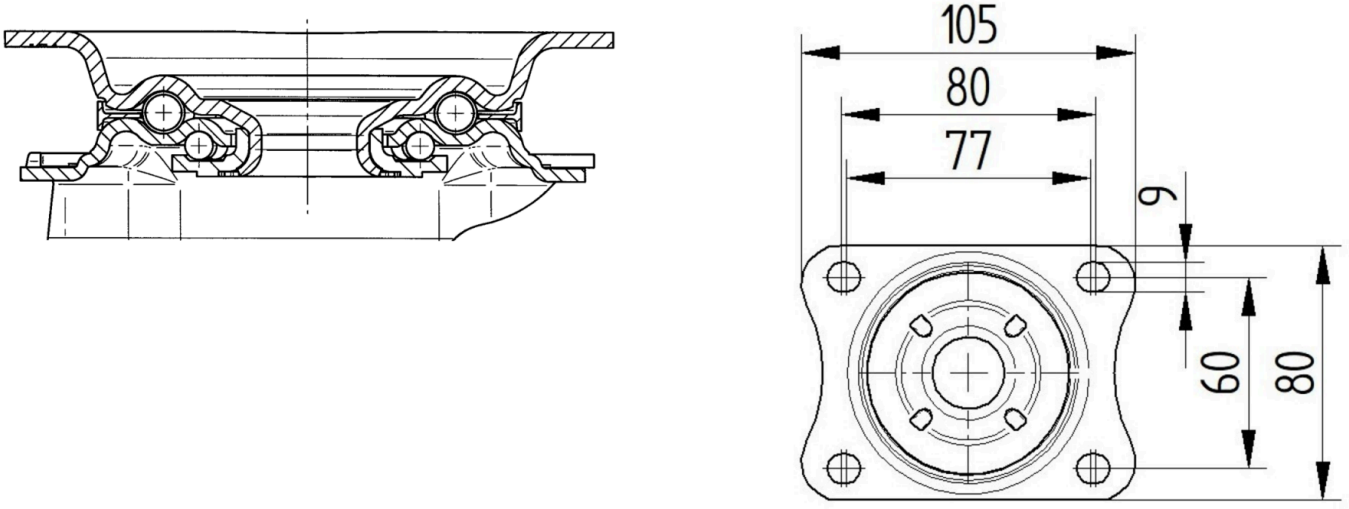

© Copyright 2026 TENTE International GmbH