TERMÉKINFORMÁCIÓK

ELASTECH

IFP 160x50-Ø25

EAN 4031582319828



A kép eltérhet az eredeti terméktől

KERÉK

Tread hardness	puha
Felépítmény anyaga	Alumínium
Futófelület anyaga	Rugalmas gumi, nyomot nem hagyó, vulkanizált
Csapágy	Precíziós golyóscsapágy
Kerék színe	Szürke / nem jelölt
Szálvédők	Futófelület védelem nélkül
Átmérő	160 mm
Futófelület szélessége	50 mm
Tengely furat átmérője	25 mm
Kerékagy hossza	60 mm
Test szélessége	50 mm
A futófelület keménysége (A)	68 Shore A

TELJESÍTMÉNY

Gördülési ellenállás teljesítménye	●●○○○
Mozgás zajkibocsátása	●●●●●
Kopás	●●●○○
Korrozióálló képesség	●●●○○

ALAPVETŐ TULAJDONSÁGOK

Termék neve	Elastech
Ház típusa	Kerék
Standard	EN12532 - Szállítóeszközök
Teherbírás 4 km/h-nál	350 kg
Teherbírás 6 km/h-nál	280 kg
Elektromosan vezető	Nem
Rozsdamentes	Nem
Statikus teherbírás	700 kg
Hőmérséklet-tartomány (minimális)	-20 °C
Hőmérséklet-tartomány (maximális)	85 °C
Összsúly	1,18 kg

© Copyright 2026 TENTE International GmbH

ELASTECH

IFP 160x50-Ø25

EAN 4031582319828

Rendelési szám 00830803

Termékrajzok

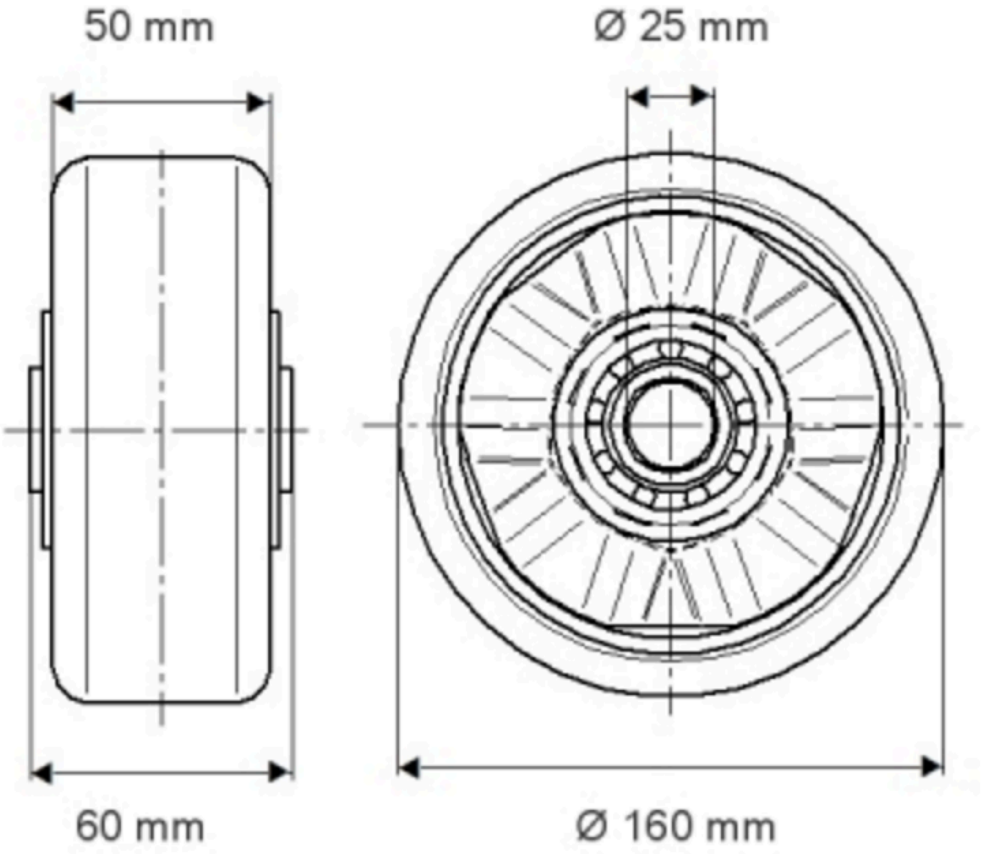

© Copyright 2026 TENTE International GmbH

ELASTECH

IFP 160x50-Ø25

EAN 4031582319328

Rendelési szám 00330803

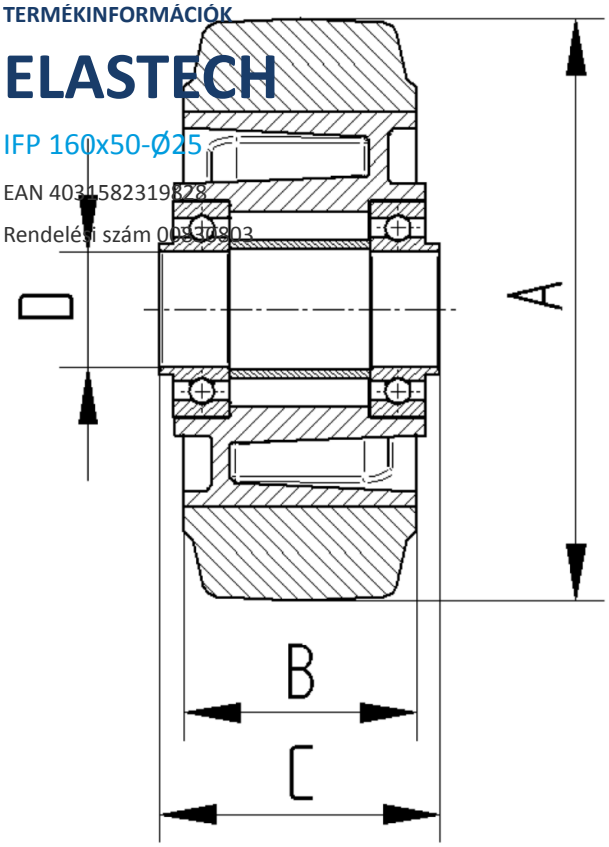

BETTER MOBILITY. BETTER LIFE.

© Copyright 2026 TENTE International GmbH