TERMÉKINFORMÁCIÓK

BUSHING

Kunststoff Huelse R48-27,5 Ø18 innen

EAN 4031582321746



A kép eltérhet az eredeti terméktől

SZERELVÉNY

Szerelvény típusa	Szűkítő persely, négyzet
Csavar átmérője	18 mm
Csavar hossza	62 mm

TELJESÍTMÉNY

Korrozióálló képesség	●●●○○

ALAPVETŐ TULAJDONSÁGOK

Termék neve	Persely
Ház típusa	Tartozék
Elektromosan vezető	Nem
Rozsdamentes	Nem
Összsúly	0,04 kg

© Copyright 2026 TENTE International GmbH

BUSHING

Kunststoff Huelse R48-27,5 Ø18 innen

EAN 4031582321746

Rendelési szám 00023608

Termékrajzok

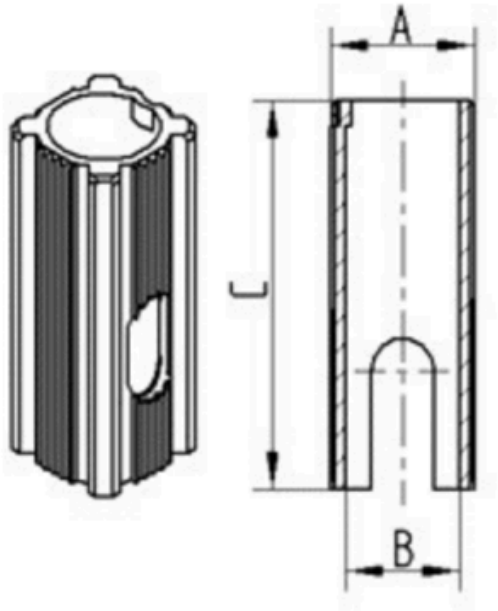

Bezeichnung	A	B	C
R48-22,5-Φ18	22,6	Φ18	62
R48-27,5-Φ18	27,5	Φ18	62
R48-27-Φ22	27	Φ22	45
R48-32-Φ22	32	Φ22	45
R48-36-Φ22	36	Φ22	60
R48-32-Φ28	32	Φ28	45
R48-33,65-Φ28	33,65	Φ28	45
R48-36-Φ28	36	Φ28	60

© Copyright 2026 TENTE International GmbH