INFORMACJE O PRODUKCIE

ZETA

4681TOO125P63

EAN 4031582308013



Obraz może różnić się od oryginalnego produktu

WYDAJNOŚĆ

Wydajność rolek	●●●○○
Hałas ruchowy	●○○○○
Odejście	●●●●●
Odporność na korozję	●●●○○

PODSTAWOWE ATUTY

Nazwa produktu	Zeta
Typ	Kółko obrotowe z Blokada kierunkowa
Standardowy	EN12532 — Sprzęt transportowy
Nośność przy 4 km/h	700 kg
Nośność przy 6 km/h	560 kg
Przewodzące prąd elektryczny	Nie
Nierdzewne	Nie
Nośność statyczne	1400 kg
Zakres temperatur (minimalny)	-40 °C
Zakres temperatur (maksymalny)	80 °C
Wysokość całkowita	164 mm
Waga całkowita	2,59 kg

OBUDOWA

Materiał obudowy	Arkusz stalowy, bardzo ciężki
Kształt Widelec	Poszerzane, Wzmacniane
Łożysko obrotowe	Dwa wyścigi kulkowe, Wzmacniane lub Nierdzewne
Kolor	pasywowany na niebiesko
Wysięg	55 mm
Zasięg działania koła	230 mm

KOŁO

Materiał ciała	Poliamid, ciężki
Materiał bieżni	Identyczny z korpusem Koło
Łożysko	Łożysko ślizgowe
Oś	Przykręcane za pomocą nakrętki
Osłony gwintu	Bez osłony gwintu
Średnica	125 mm
Szerokość Bieżnia	50 mm
Twardość Bieżnia (D)	75 Shore D

MOCOWANIE

Typ mocowania	Płytka prostokątna
Długość płytki	137 mm
Szerokość płytki	105 mm
Długość otworu w płytce (maksymalna)	105 mm
Szerokość otworu w płytce (minimalna)	75 mm
Szerokość otworu w płytce (maksymalna)	80 mm
Średnica otworu płytki	11 mm

© Copyright 2026 TENTE International GmbH

ZETA

4681TOO125P63

EAN 4031582308013

Numer zamówienia 00830074

Rysunki produktu

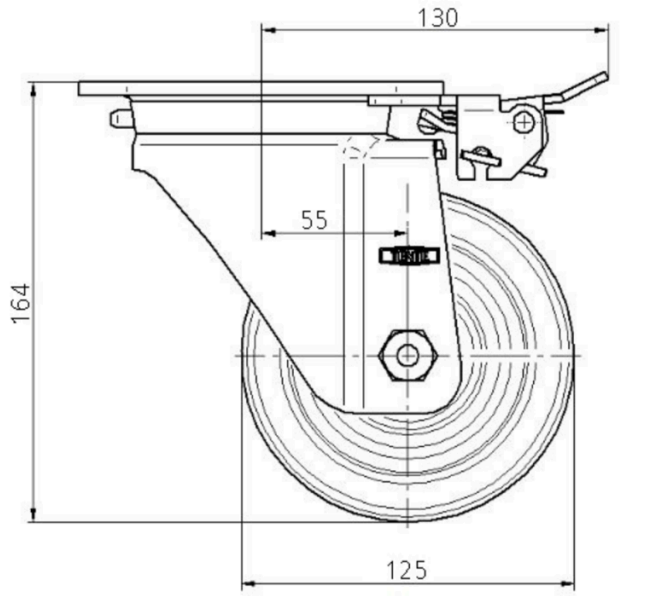

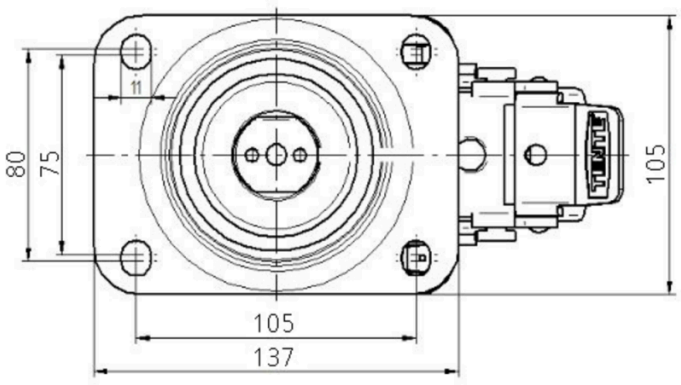

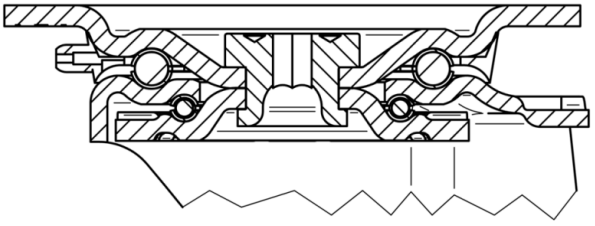

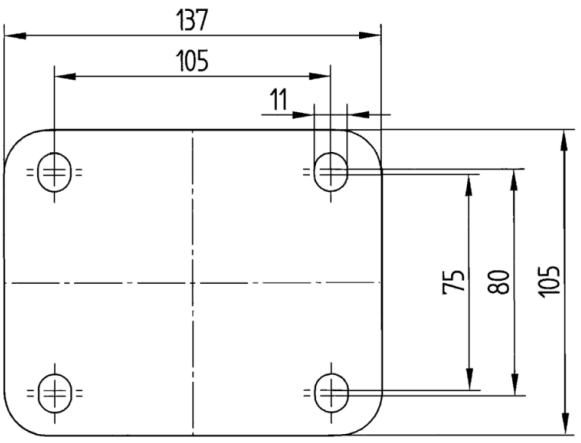

© Copyright 2026 TENTE International GmbH