INFORMĀCIJA PAR PRODUKTU

DURATECH

MOP 150x80-Ø35 HL90

EAN 4031582320039



Attēls var atšķirties no oriģinālā produkta

VEIKTSPĒJA

Ruļļa veiktspēja	●●●●●
Kustības troksnis	●●○○○
Nodilums	●●●●●
Korozijas izturīgs	●●●○○

PAMATA ATRIBŪTI

Produkta nosaukums	Duratech
Korpusa tips	Ritenis
Standarta	EN12533 - Lielas slodzes atbalsta riteņi
Kravnesība pie 4 km/h	3600 kg
Kravnesība pie 6 km/h	3000 kg
Elektrovadītspējīga	Nē
Nerūsējošais	Nē
Statiskā kravnesība	6000 kg
Temperatūras diapazons (minimālais)	-40 °C
Temperatūras diapazons (maksimālais)	80 °C
Kopējais svars	2,03 kg

RITENIS

Korpusa materiāls	Poliamīds, super smags
Protektora materiāls	Identisks ar riteņa korpusu
Gūltnis	Cuscinetti a sfere di precisione
Ritenis krāsa	Dabiski balts
Izplešanās armatūra	Bez vītņu aizsarga
Diametrs	150 mm
Protektora platums	80 mm
Ass atveres diametrs	35 mm
Rumbas garums	90 mm
Korpusa platums	80 mm
Protektora cietība (D)	75 Krasts D
Gultņa veids	6207

© Copyright 2026 TENTE International GmbH

DURATECH

MOP 150x80-Ø35 HL90

EAN 4031582320039

Pasūtījuma numurs 00830848

Produkta rasējumi

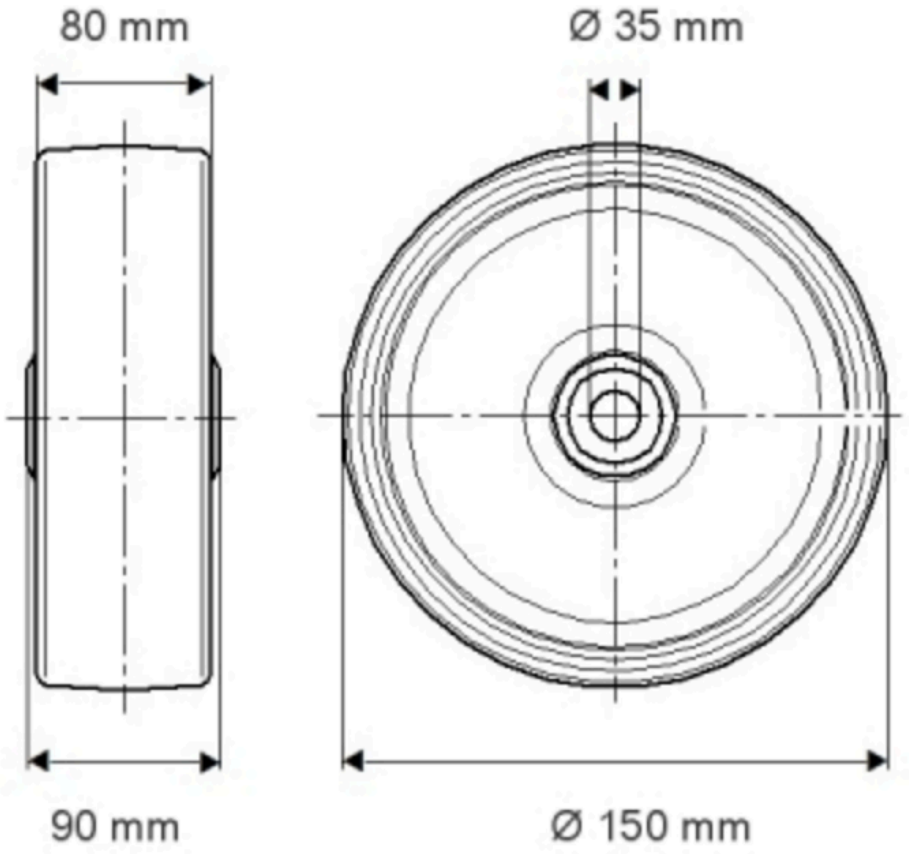

© Copyright 2026 TENTE International GmbH

DURATECH

MOP 150x80-Ø35 HL90

EAN 4031582320039

Pasūtījuma numurs 00330848

