ZETA

4681ITP125P63 FlatXL

EAN 4031582400427



La imatge pot diferir del producte original.

ACTUACIÓ

Actuació Roll	●●●○○
El soroll del moviment	●●●○○
Atràcia	●●●●○
Resistència a a la corrosió	●●●○○

ATRIBUCIONS BÀSIQUES

Nom del producte	Zeta
Tipus	Rueda giratoria con Freno direccional
Tracidad de carga a 4 km/h	500 kg
Tracidad de carga a 6 km/h	400 kg
Conducció elèctrica	No
Inoxidable	No
Tracidad de carga estàtica	1000 kg
Temperatura (mínim)	-0,33 °C
Alçada total	164 mm
Pes total	2,86 kg

SUPORT

Material d'habitatge	Placa d'acer, molt pesada
Forquilla Forma	Ample, Reforçat
Scamiento giratorio	Dues curses de pilota, Reforçat o Inoxidable
Color	Passivat blau
Desplaçament	55 mm
Sterferencia de giro	230 mm

RODA

Tread profile	pla
Material corporal	Alumini
Material de la banda de rodadura	Poliuretà, Fos
El Bearing	Rodament de boles de precisió
Eix	Estirada de nou
Protectors de fil	Sense vigilància
Diametralització	125 mm
Banda de rodadura ample	50 mm
La duresa del Banda de rodadura (A)	92 Shore A

FITACIÓ

Tipus de Fitting	Placa rectangular
Placa llarga	137 mm
Placa ampla	105 mm
Longitud del forat de placa (màxim)	105 mm
Amplària del forat de placa (Minimum)	75 mm
Amplària del forat de placa (màxim)	80 mm
Placa de diàmetre	11 mm

© Copyright 2026 TENTE International GmbH

ZETA

4681ITP125P63 FlatXL

EAN 4031582400427

BETTER MOBILITY. BETTER LIFE.

Plànols del producte

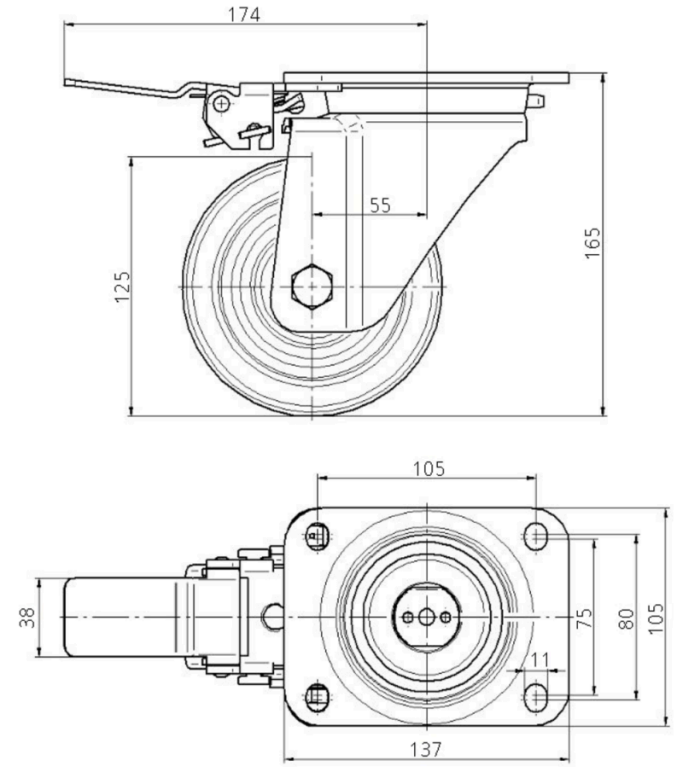

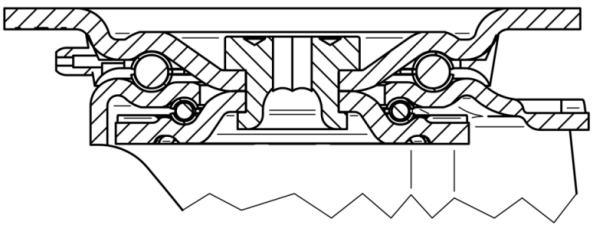

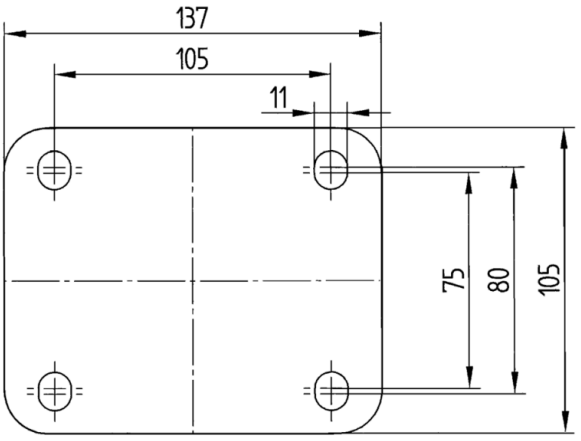

© Copyright 2026 TENTE International GmbH