PRODUKTINFORMATION

NOVATECH

ETP 075x62-Ø20 HL62

EAN 4031582318494



Billedet kan afvige fra det oprindelige produkt

HJUL

Fælgmateriale	Stål, jern
Hjulbanemateriale	Polyuretan, Støbt
Leje	Præcisionskugleleje
Hjul farve	Honninggul (RAL1005)
Trådfang	Med trådfang
Diameter	75 mm
Hjulbane bredde	62 mm
Aksel Huldiameter	20 mm
Navlængde	62 mm
Fælgbredde	62 mm
Hårdhed af Hjulbane (A)	92 Shore A
Hårdhed af Hjulbane (D)	42 Shore D
Lejetype	6204

YDEEVNE

Rullemodstand	●●●●○
Kørselsstøj	●●●○○
Abrasion	●●●●○
Rustbeskyttelse	●●●○○

PRIMÆRE EGENSKABER

Produktnavn	Novatech
Type	Hjul
Standard	EN12532 – Transportudstyr
Belastning ved 4 km/t	550 kg
Belastning ved 6 km/t	440 kg
Elektrisk ledende	Nej
Rustfri	Nej
Belastning Statisk	1100 kg
Temperaturområde (minimum)	-10 °C
Temperaturområde (maksimum)	60 °C
Samlet vægt	0,83 kg

© Copyright 2026 TENTE International GmbH

NOVATECH

ETP 075x62-Ø20 HL62

EAN 4031582318494

Bestillingsnummer 00806197

Produkttegninger

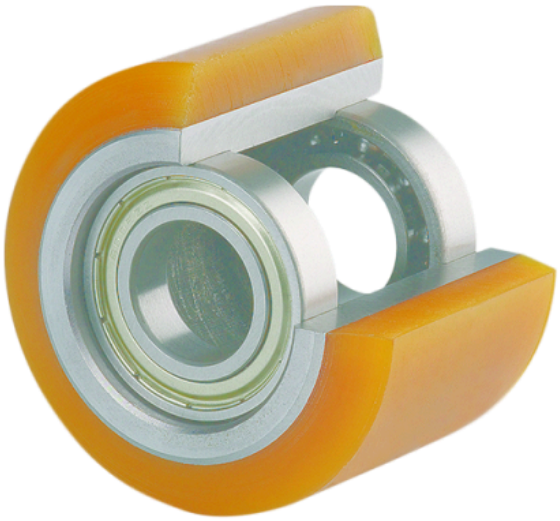

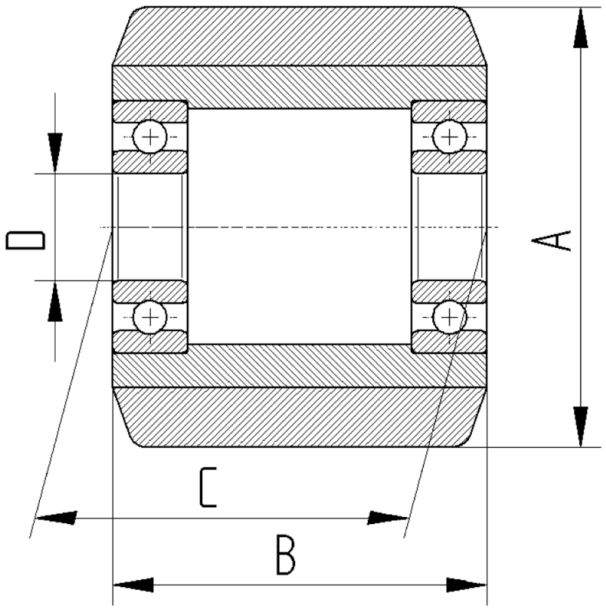

© Copyright 2026 TENTE International GmbH