INFORMACIÓN DEL PRODUCTO

AGILA

2477DIK075P30-11

EAN 4031582050288



La imagen puede diferir del producto original

RENDIMIENTO

Rendimiento del rodillo	●●●○○
Ruido de movimiento	●●●●○
Desgaste	●●●○○
Resistencia a la corrosión	●●●○○

ATRIBUTOS PRINCIPALES

Nombre del producto	Agila
Tipo	Rueda giratoria con Freno total
Estándar	EN12530 - Dispositivos Ruedas
Capacidad de carga a 3 km/h	55 kg
Conductivo eléctrico	No
Inoxidable	No
Capacidad de carga estática	110 kg
Rango de temperatura (mínimo)	-20 °C
Rango de temperatura (máximo)	85 °C
Altura total	100 mm
Ancho total	43 mm
Peso total	0.42 kg

SOPORTE

Material de la carcasa	Chapa de acero, mediana
Forma de Horquilla Forma	Ancho
Rodamiento giratorio	Dos carreras de bolas
Color	Pasivado azul
Desplazamiento	24 mm
Radio de giro	80 mm
Interferencia de giro	160 mm
Diámetro del domo	43 mm

ARO

Material del cuerpo	Chapa de acero
Material de la banda de rodadura	Goma maciza, sin marcas
Cojinete	Rodamiento de bolas cónico
Color Aro	Pasivado azul
Protectores de hilo	Con protector de roscas
Diámetro	75 mm
Ancho de Banda de rodadura	25 mm
Anchura del cuerpo	25 mm
Dureza de la Banda de rodadura (A)	80 Shore A

AJUSTE

Tipo de ajuste	Agujero para tornillo
Diámetro del agujero del Perno	11 mm
Sugerencia	Las ruedas pueden montarse con tornillos estándar de cualquier longitud.

© Copyright 2026 TENTE International GmbH

AGILA

2477DIK075P30-11

EAN 4031582050288

Número de pedido 00004828

Planos del producto

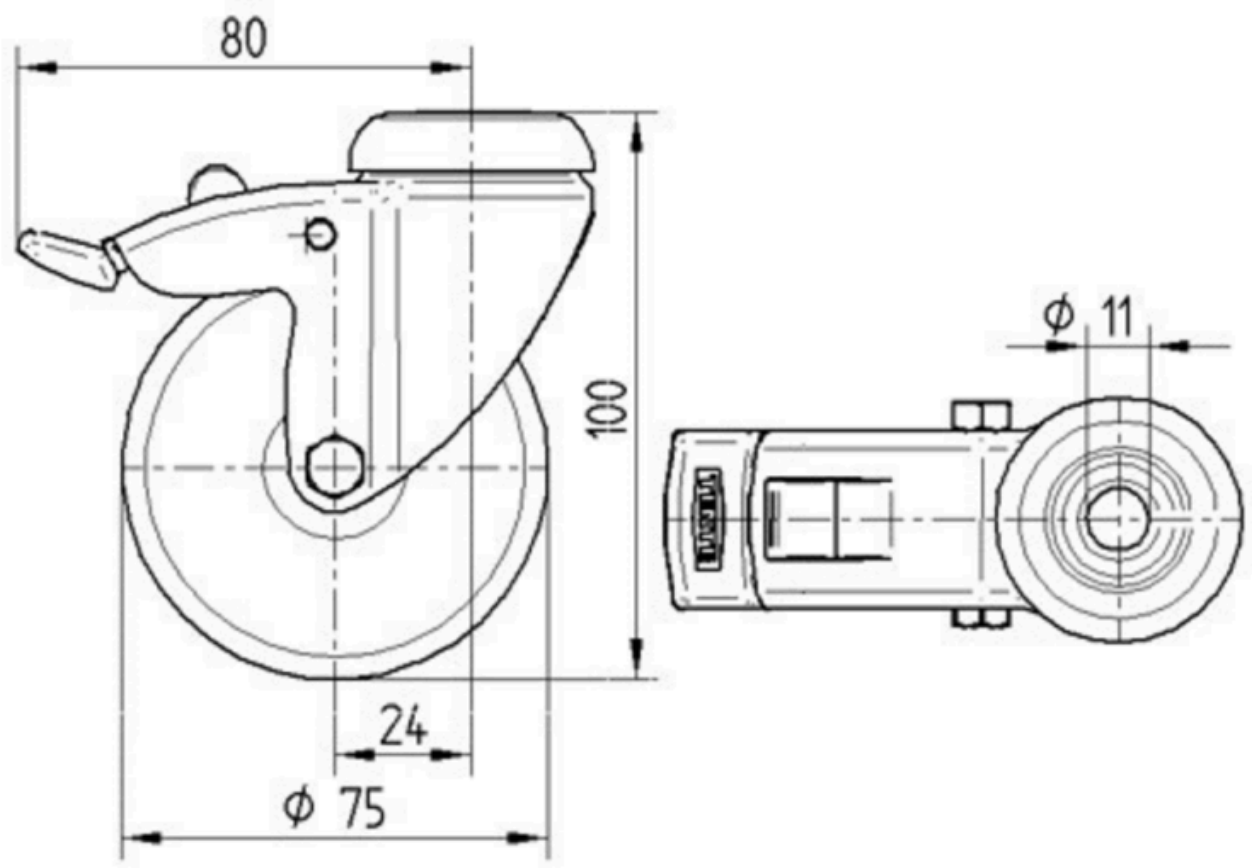

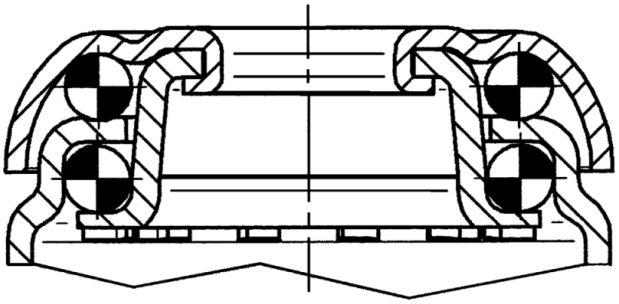

© Copyright 2026 TENTE International GmbH