INFORMATIONS SUR LE PRODUIT

SUPRATECH

PJR 100x32-Ø12 HL44,4

EAN 4031582320527



Image non contractuelle, peut différer du produit d'origine

ROUE

Corps de roue	Polypropylène
Bandage	Caoutchouc thermoplastique
Roulement	Roulements rouleaux
Couleur de la roue	Gris argenté (RAL7001)
Pare-fils	Sans pare-fils
Diamètre	100 mm
Largeur du bandage	32 mm
Diamètre de l'alésage	12 mm
Longueur de moyeu	44,4 mm
Largeur du corps de roue	32 mm
Dureté du bandage (A)	87 Shore A

PERFORMANCE

Performance de roulage	●●●○○
Bruit de mouvement	●●●●○
Usure	●●●○○
Résistance à la corrosion	●●●○○

ATTRIBUTS PRINCIPAUX

Nom du produit	Supratech
Type	Roue
Norme	EN12532 - roulette de manutention
Capacité de charge à 4 km/h	80 kg
Conducteur d'électricité	Non
Inoxydable	Non
Capacité de charge statique	160 kg
Plage de température (minimale)	-20 °C
Plage de température (maximale)	60 °C
Poids	0,17 kg

© Copyright 2026 TENTE International GmbH

SUPRATECH

PJR 100x32-Ø12 HL44,4

EAN 4031582320527

Numéro de commande 00030822

Dessins du produit

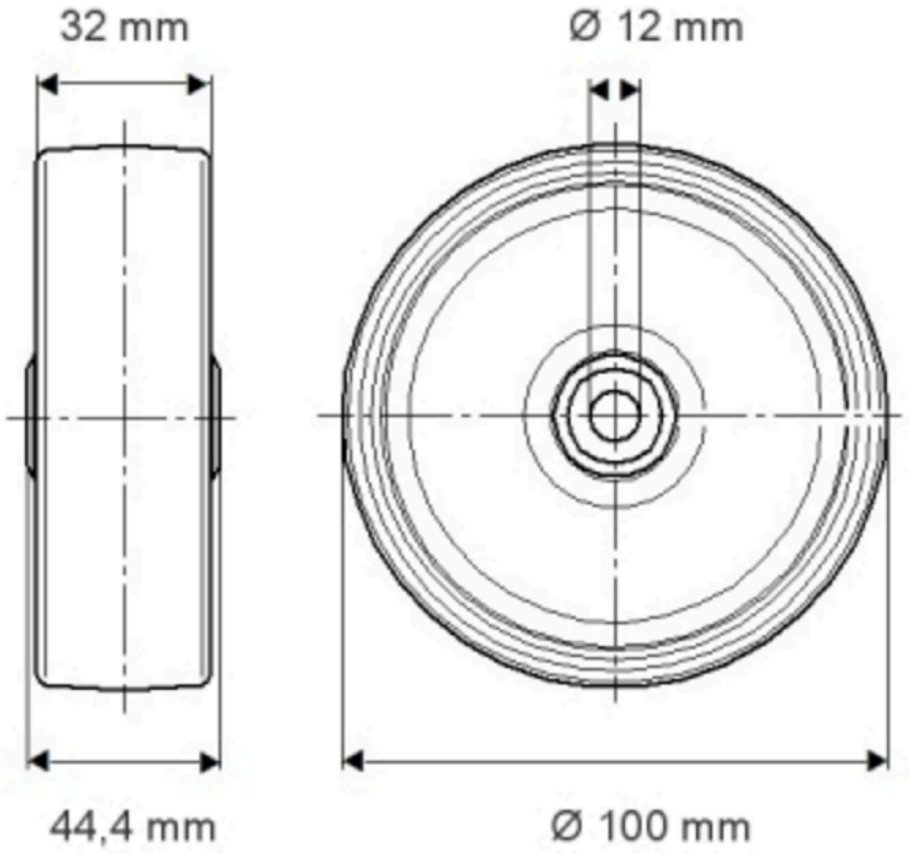

© Copyright 2026 TENTE International GmbH