INFORMACIJE O PROIZVODU

PURETECH

PVR 125x37-Ø12 HL44

EAN 4031582321265



Slika se može razlikovati od originalnog proizvoda

PERFORMANSE

Performanse kotrljanja	●●●○○
Buka u pokretu	●●●●○
Ishrana	●●●○○
otpornost na rdju	●●●○○

OSNOVNI ATRIBUTI

Naziv proizvoda	Puretech
Tip	Tocak
Standard	EN12532 - transportna oprema
Nosivost na 4 km/h	100 kg
Električni provod	no
nerdjajuci	no
Statički Nosivost	200 kg
Temperaturni opseg (Minimalno)	-20 °C
Opseg temperature (maksimalni)	60 °C
Ukupna težina	0.47 kg

TOCAK

Materijal za telo	polipropilen
materijal omotaca	Cvrsta guma crna
Nošenje	kotrljajuci lezaj
Boja Tocak	Grafitna crna (RAL9011)
stitnici omotaca	Bez stražara
Prečnik	125 mm
Širina omotac	37 mm
dimenzija rupa osovina	12 mm
duzina glavcine	44 mm
Širina tela	37 mm
Teškoća gazećeg omotac (A)	80 Šešelj A

© Copyright 2026 TENTE International GmbH

PURETECH

PVR 125x37-Ø12 HL44

EAN 4031582321265

Broj porudžbine 00030955

Crteži proizvoda

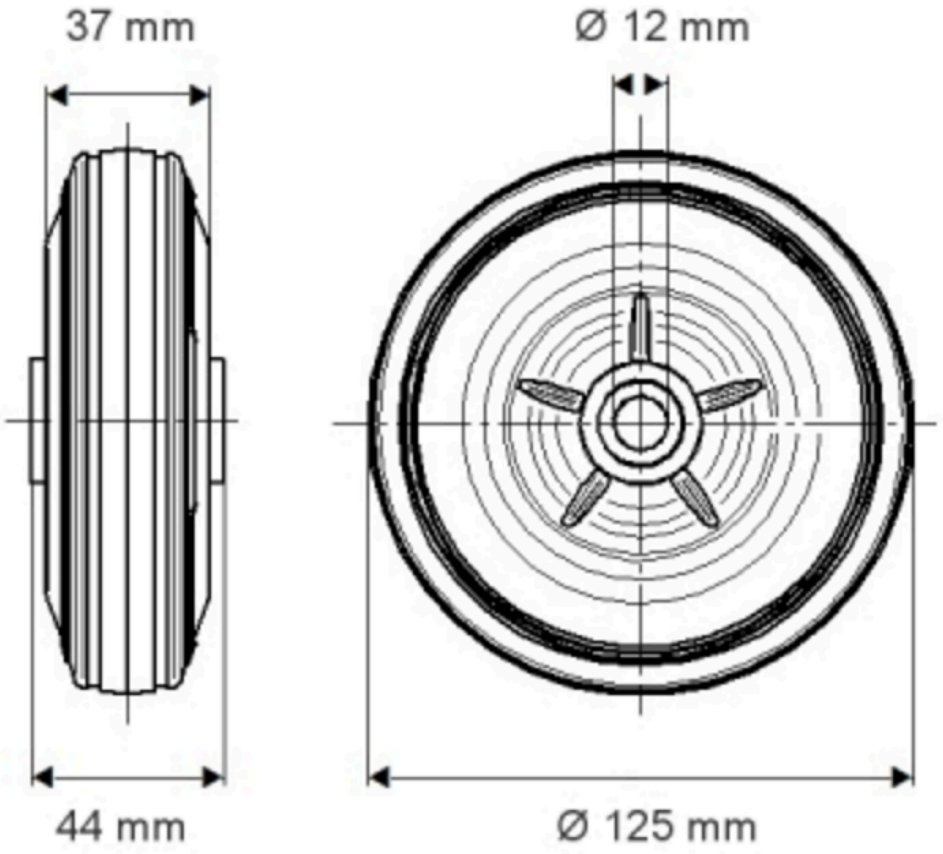

© Copyright 2026 TENTE International GmbH