INFORMACJE O PRODUKCIE

ALPHA

3477UOO100P62

EAN 4031582050189
Numer zamówienia 00004945

BETTER MOBILITY. BETTER LIFE.

Obraz może różnić się od oryginalnego produktu

WYDAJNOŚĆ

Wydajność rolek	●●●○○
Hałas ruchowy	●●●○○
Odejście	●●●●○
Odporność na korozję	●●●○○

PODSTAWOWE ATUTY

Nazwa produktu	Alpha
Typ	Kółko obrotowe z Blokada pełna
Standardowy	EN12532 — Sprzęt transportowy
Nośność przy 4 km/h	200 kg
Nośność statyczne	400 kg
Zakres temperatur (minimalny)	-25 °C
Zakres temperatur (maksymalny)	80 °C
Wysokość całkowita	128 mm
Szerokość całkowita	75 mm
Waga całkowita	0,865 kg

KOŁO

Materiał ciała	Poliamid
Materiał bieżni	Identyczny z korpusem Koło
Łożysko	Łożysko ślizgowe
Oś	Przykręcane za pomocą nakrętki
Kolor Koło	Naturalna biel
Osłony gwintu	Bez osłony gwintu
Średnica	100 mm
Szerokość Bieżnia	36 mm
Szerokość korpusu	36 mm
Twardość Bieżnia (D)	75 Shore D

OBUDOWA

Materiał	Arkusz stalowy, ciężki
Kształt Widelec	Poszerzane
Łożysko obrotowe	Dwa wyścigi kulkowe
Kolor	pasywowany na niebiesko
Wysięg	41 mm
Promień działania koła	123 mm
Zasięg działania koła	246 mm
Średnica kopuły	75 mm

MOCOWANIE

Typ mocowania	Płytka prostokątna
Długość płytki	105 mm
Szerokość płytki	80 mm
Długość otworu płytki (minimalna)	77 mm
Długość otworu w płytce (maksymalna)	60 mm
Szerokość otworu w płytce (minimalna)	77 mm
Szerokość otworu w płytce (maksymalna)	80 mm
Średnica otworu płytki	9 mm

© Copyright 2026 TENTE International GmbH

ALPHA

3477UOO100P62

EAN 4031582050189
Numer zamówienia 00004945

BETTER MOBILITY. BETTER LIFE.
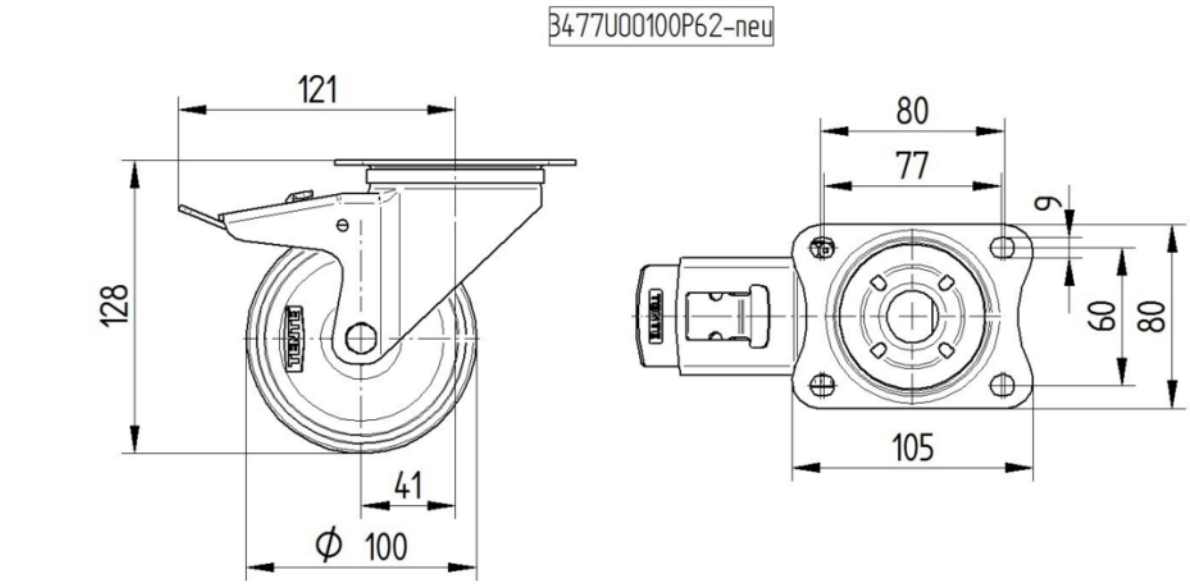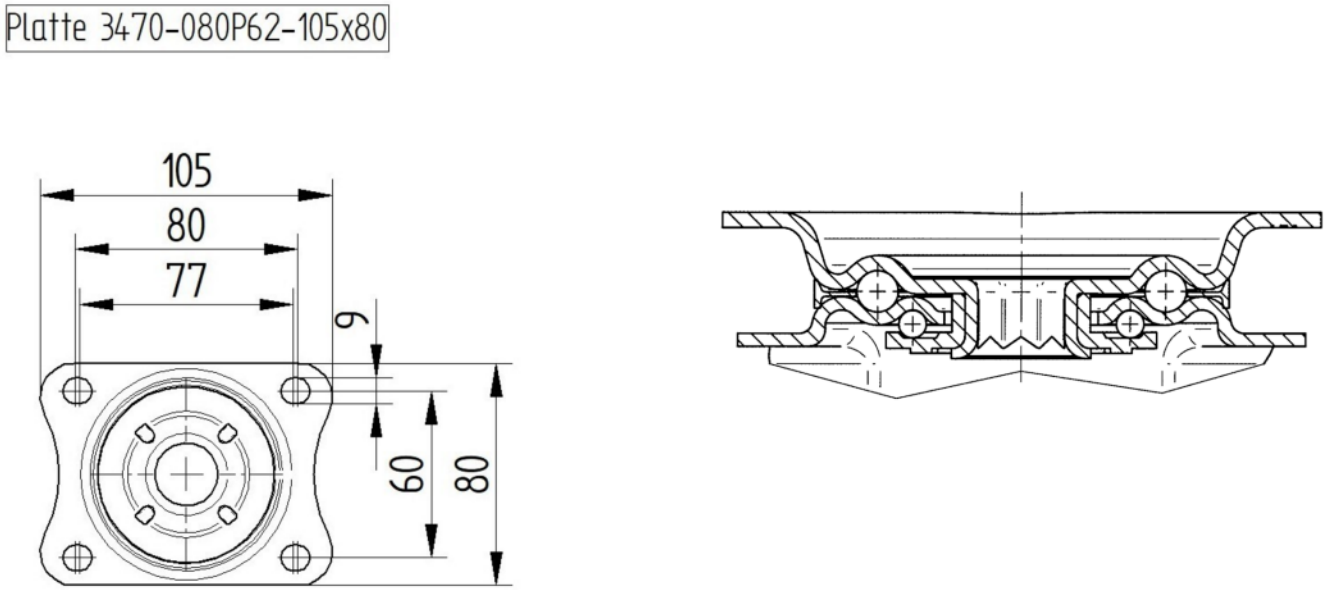
RYSUNKI TECHNICZNE