INFORMĀCIJA PAR PRODUKTU

DURATECH

MOP 250x50-Ø40 HL60

EAN 4031582320077



Attēls var atšķirties no oriģinālā produkta

VEIKTSPĒJA

Ruļļa veiktspēja	●●●●●
Kustības troksnis	●●○○○
Nodilums	●●●●●
Korozijas izturīgs	●●●○○

PAMATA ATRIBŪTI

Produkta nosaukums	Duratech
Korpusa tips	Ritenis
Standarta	EN12533 - Lielas slodzes atbalsta riteņi
Kravnesība pie 4 km/h	4200 kg
Kravnesība pie 6 km/h	3500 kg
Elektrovadītspējīga	Nē
Nerūsējošais	Nē
Statiskā kravnesība	8400 kg
Temperatūras diapazons (minimālais)	-40 °C
Temperatūras diapazons (maksimālais)	80 °C
Kopējais svars	3,89 kg

RITENIS

Korpusa materiāls	Poliamīds, super smags
Protektora materiāls	Identisks ar riteņa korpusu
Gūltnis	Cuscinetti a sfere di precisione
Ritenis krāsa	Dabiski balts
Izplešanās armatūra	Bez vītņu aizsarga
Diametrs	250 mm
Protektora platums	50 mm
Ass atveres diametrs	40 mm
Rumbas garums	60 mm
Korpusa platums	50 mm
Protektora cietība (D)	75 Krasts D
Gultņa veids	6308

© Copyright 2026 TENTE International GmbH

DURATECH

MOP 250x50-Ø40 HL60

EAN 4031582320077

Pasūtījuma numurs 00801034

Produkta rasējumi

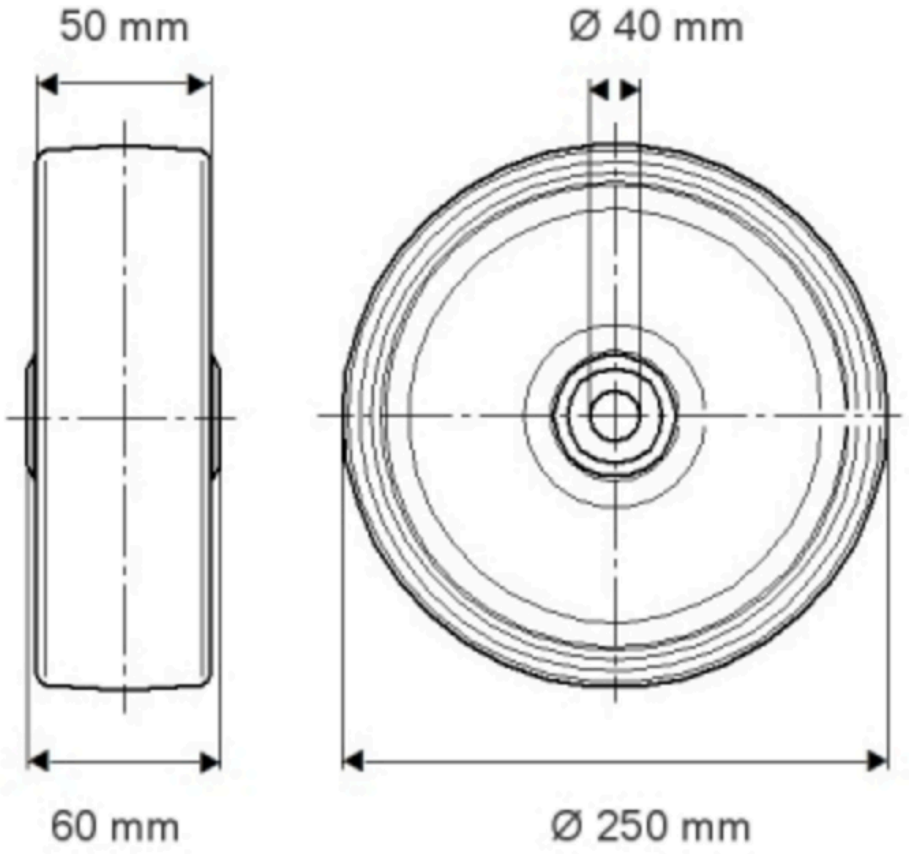

© Copyright 2026 TENTE International GmbH

DURATECH

MOP 250x50-Ø40 HL60

EAN 4031582320077

Pasūtījuma numurs 00301034

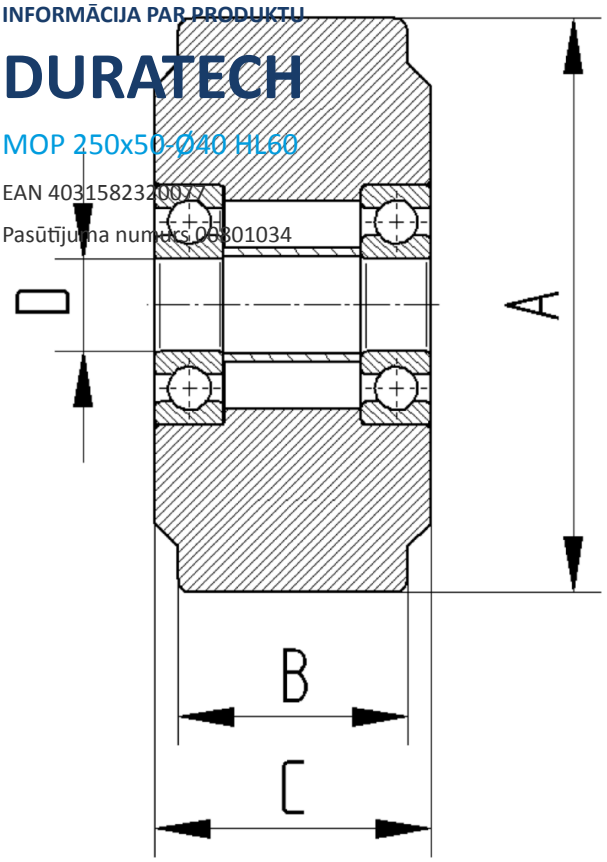

© Copyright 2026 TENTE International GmbH