製品情報

SUPRATECH

PJR 100x32-Ø12 HL44,4

EAN 4031582320527



画像は元の製品と異なる場合があります

パフォーマンス

回転性能	●●●○○
動きのノイズ	●●●●○
摩擦	●●●○○
耐食性	●●●○○

コア属性

製品名	Supratech
ハウジングタイプ	車輪
標準	EN12532 - 輸送機器
4km/hの耐荷重	80 kg
導電性	いいえ
ステンレス	いいえ
静荷重	160 kg
温度範囲（最小）	-20 °C
最大温度範囲	60 °C
総重量	0.17 kg

車輪

本体材質	ポリプロピレン
トレッド材質	熱可塑性ゴム
ベアリング	ローラーベアリング
車輪色	シルバーグレー（RAL7001）
スレッドガード	スレッドガードなし
直径	100 mm
トレッド幅	32 mm
車軸穴径	12 mm
ハブの長さ	44.4 mm
ボディ幅	32 mm
トレッドの硬度（A）	87 ショアA

© Copyright 2026 TENTE International GmbH

SUPRATECH

PJR 100x32-Ø12 HL44,4

EAN 4031582320527

注文番号 00030822

製品図面

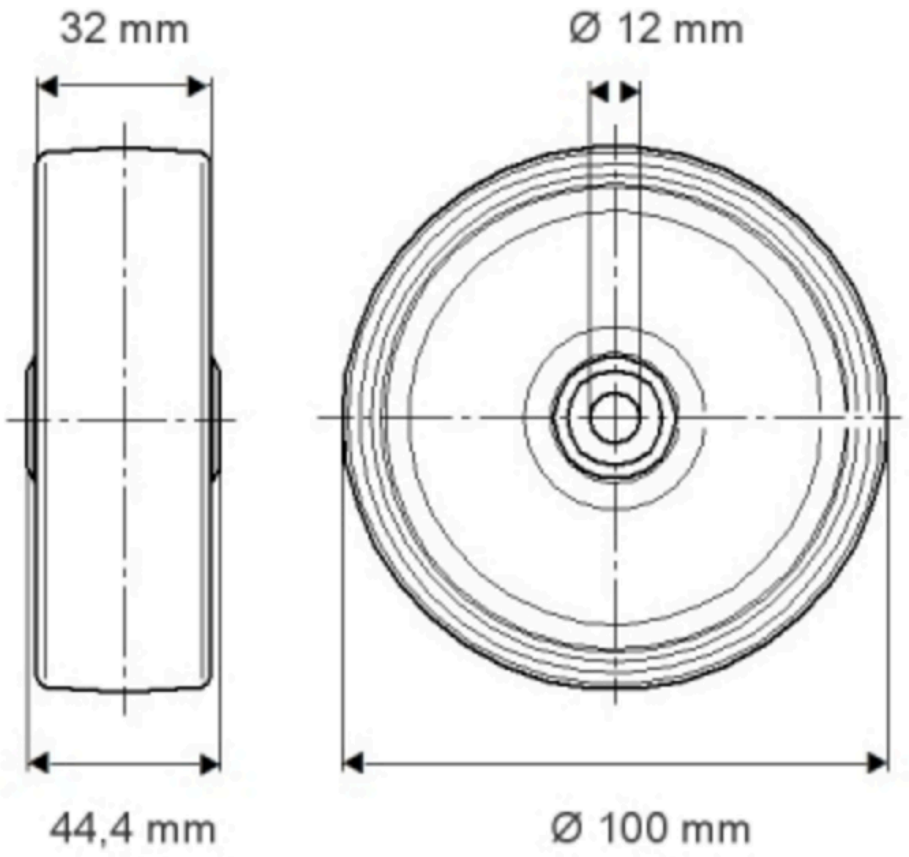

© Copyright 2026 TENTE International GmbH