製品情報

AGILA

2477DYK100R47-24-27

EAN 4031582342505



画像は元の製品と異なる場合があります

パフォーマンス

回転性能	●●●○○
動きのノイズ	●●●○○
摩擦	●●●○○
耐食性	●●●○○

コア属性

製品名	Agila
ハウジングタイプ	トータルロック付き自在キャスター
標準	EN12530 - デバイスキャスター
3km/hの耐荷重	80 kg
導電性	はい
ステンレス	いいえ
静荷重	160 kg
温度範囲（最小）	-10 °C
最大温度範囲	40 °C
取付高	138 mm
総重量	1.13 kg

ハウジング

ハウジング材質	スチール、中量系
フォーク形状	幅の広い
旋回ベアリング	2つのボールレース
ハウジング色	青色被膜保護
オフセット	43.5 mm
旋回半径	131 mm
旋回径	262 mm

車輪

本体材質	シートスチール
トレッド材質	硬質ゴム、黒、導電性
ベアリング	コーンボールベアリング
スレッドガード	スレッドガード付き
直径	100 mm
トレッド幅	32 mm
トレッドの硬度（A）	80 ショアA

フィッティング

フィッティングタイプ	合成樹脂エキスパンダー、角型
エキスパンダーフィッティング（最小）	24 mm
エキスパンダーフィッティング（最大）	27 mm
ヒント	ご注文の際は、必要なチューブ内径を指定してください。

© Copyright 2026 TENTE International GmbH

AGILA

2477DYK100R47-24-27

EAN 4031582342505

BETTER MOBILITY. BETTER LIFE.

製品図面

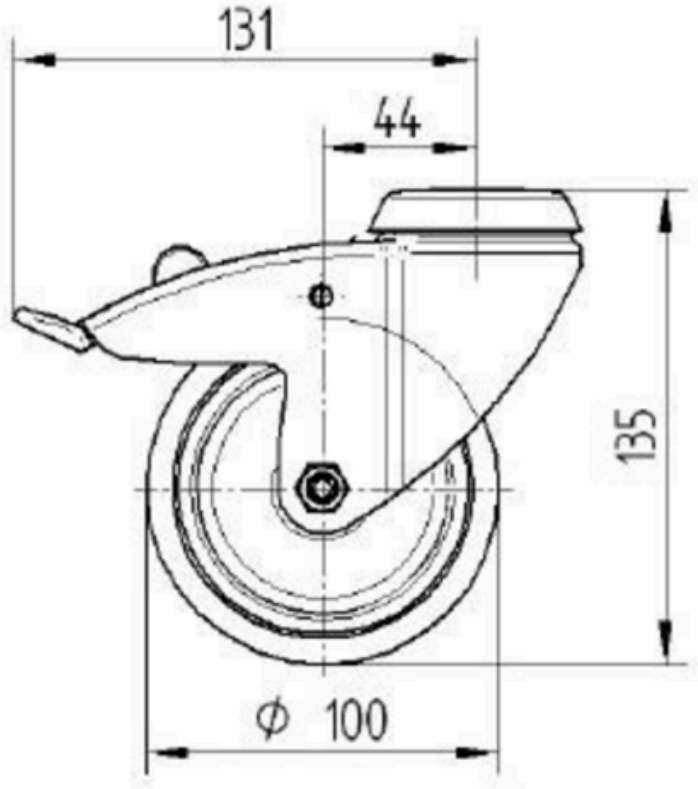

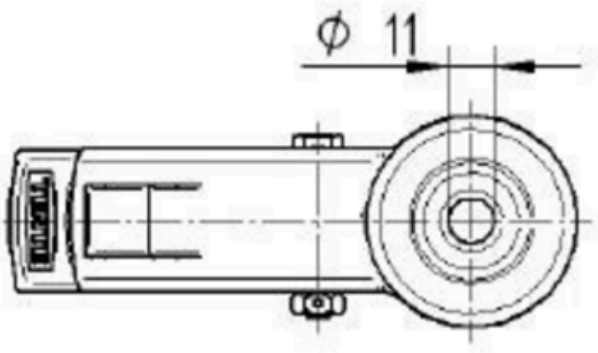

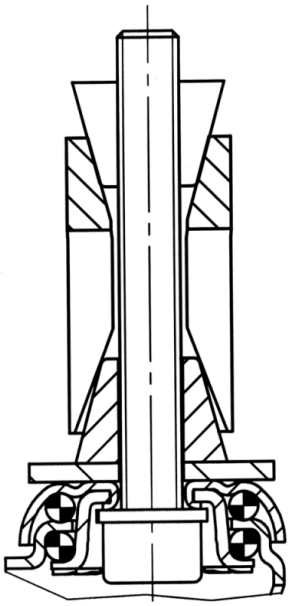

© Copyright 2026 TENTE International GmbH