INFORMACIÓ DE PRODUCTE

KAPPA LOAD

9651TOO160P63

EAN 4031582314625



La imatge pot diferir del producte original.

ACTUACIÓ

Actuació Roll	●●●●●
El soroll del moviment	●○○○○
Atràcia	●●●●●
Resistència a a la corrosió	●●●○○

ATRIBUCIONS BÀSIQUES

Nom del producte	Kappa load
Tipus	Rueda giratoria con Freno direccional
Tracidad de carga a 4 km/h	1020 kg
Tracidad de carga a 6 km/h	850 kg
Conducció elèctrica	No
Inoxidable	No
Tracidad de carga estàtica	2040 kg
Temperatura (mínim)	-40 °C
Temperatura màxima (màxim)	80 °C
Alçada total	205 mm
Pes total	4,3 kg

SUPORT

Material d'habitatge	ferro fos o ferro forjat, pesat
Forquilla Forma	Ample, Reforçat
Scamiento giratorio	Bola de corró de Roamiento de rodillos de propulsió
Desplaçament	58 mm
Sterferencia de giro	398 mm
Lubrication nipple	1

RODA

Material corporal	Poliamida, pesada
Material de la banda de rodadura	Identitari amb el cos de Roda
El Bearing	Coixinet llis
Eix	Estirada de nou
Protectors de fil	Sense vigilància
Diametralització	160 mm
Banda de rodadura ample	50 mm
La duresa del Banda de rodadura (D)	75 Shore D

FITACIÓ

Tipus de Fitting	Placa rectangular
Placa llarga	135 mm
Placa ampla	110 mm
Longitud del forat de placa (màxim)	105 mm
Amplària del forat de placa (Minimum)	75 mm
Amplària del forat de placa (màxim)	80 mm
Placa de diàmetre	11 mm

© Copyright 2026 TENTE International GmbH

KAPPA LOAD

9651TOO160P63

EAN 4031582314625

Número de comanda 00830359

Plànols del producte

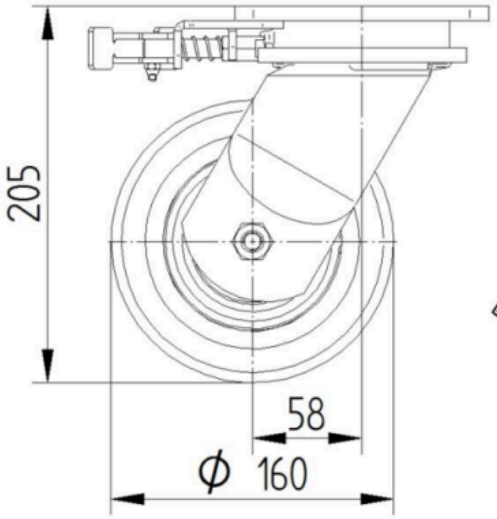

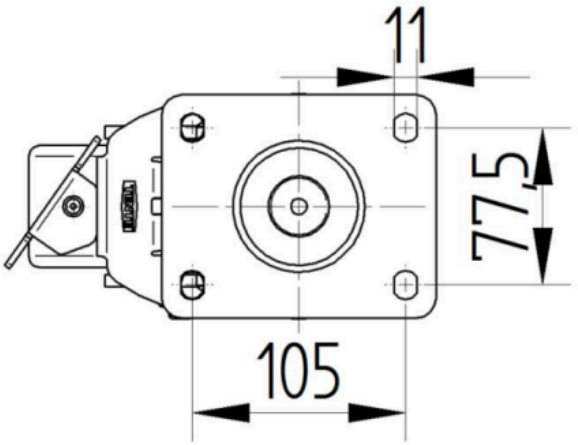

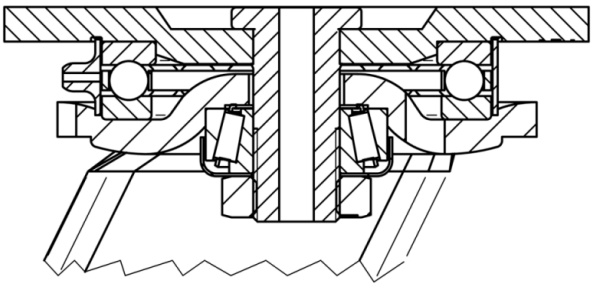

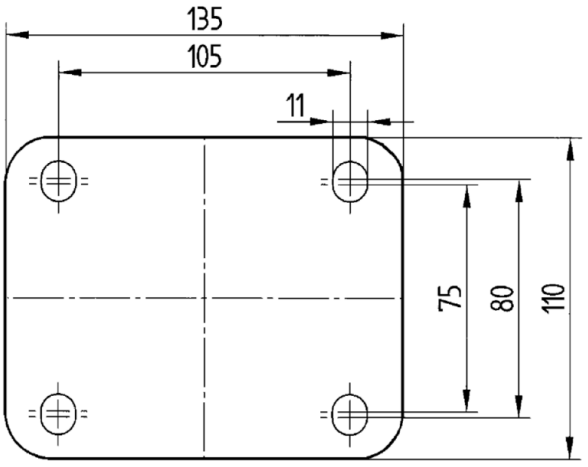

© Copyright 2026 TENTE International GmbH