INFORMACJE O PRODUKCIE

KAPPA LOAD

9652FCP200P63 WT50

EAN 4031582451917



Obraz może różnić się od oryginalnego produktu

WYDAJNOŚĆ

Wydajność rolek	●●●●○
Hałas ruchowy	●●●○○
Odejście	●●●●○
Odporność na korozję	●●●○○

PODSTAWOWE ATUTY

Nazwa produktu	Kappa load
Typ	Kółko obrotowe z Blokada pełna, Przód kółka
Standardowy	EN12533 — Kółka do dużych obciążeń
Nośność przy 4 km/h	1440 kg
Nośność przy 6 km/h	1200 kg
Przewodzące prąd elektryczny	Nie
Nierdzewne	Nie
Nośność statyczne	2880 kg
Zakres temperatur (minimalny)	-20 °C
Zakres temperatur (maksymalny)	60 °C
Wysokość całkowita	245 mm
Waga całkowita	7,7 kg

OBUDOWA

Materiał obudowy	Żeliwo lub kute żelazo, ciężkie
Kształt Widelec	Poszerzane, Wzmacniane
Łożysko obrotowe	Łożysko kulkowe wzdłużne Łożysko walcowe głębokim rowkiem
Wysięg	59 mm
Promień działania koła	159 mm
Zasięg działania koła	318 mm
Lubrication nipple	1

KOŁO

Materiał ciała	Żeliwo
Materiał bieżni	Ultratech Poliuretan, Odlewane
Łożysko	Łożysko kulkowe precyzyjne
Oś	Przykręcane za pomocą nakrętki
Osłony gwintu	Z osłoną gwintu
Średnica	200 mm
Szerokość Bieżnia	50 mm
Twardość Bieżnia (A)	92 Shore A

MOCOWANIE

Typ mocowania	Płytka prostokątna
Długość płytki	135 mm
Szerokość płytki	110 mm
Długość otworu w płytce (maksymalna)	105 mm
Szerokość otworu w płytce (minimalna)	75 mm
Szerokość otworu w płytce (maksymalna)	80 mm
Średnica otworu płytki	11 mm

© Copyright 2026 TENTE International GmbH

KAPPA LOAD

9652FCP200P63 WT50

EAN 4031582451917

BETTER MOBILITY. BETTER LIFE.

Rysunki produktu

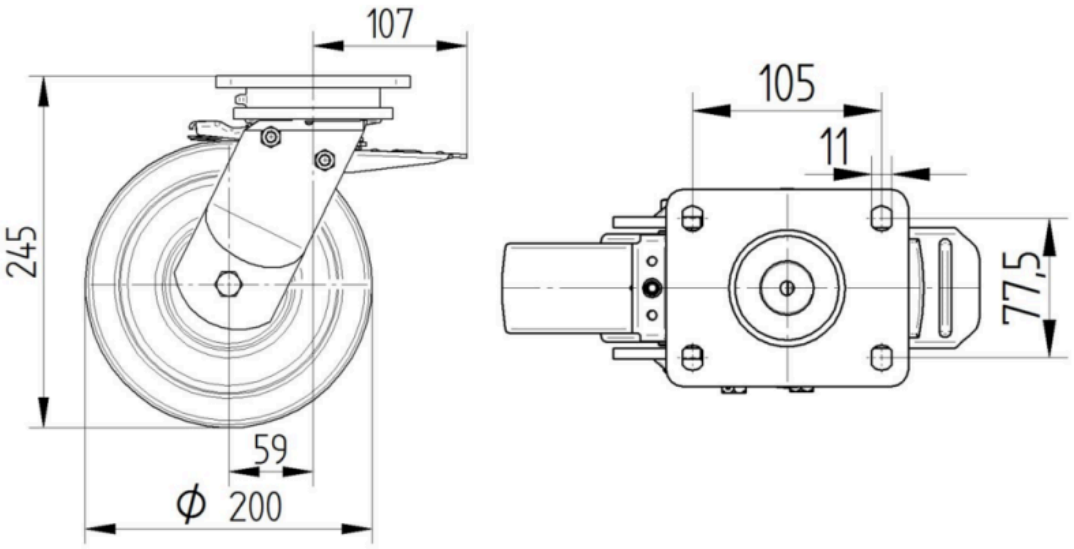

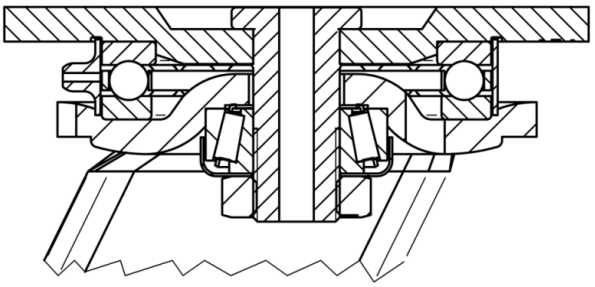

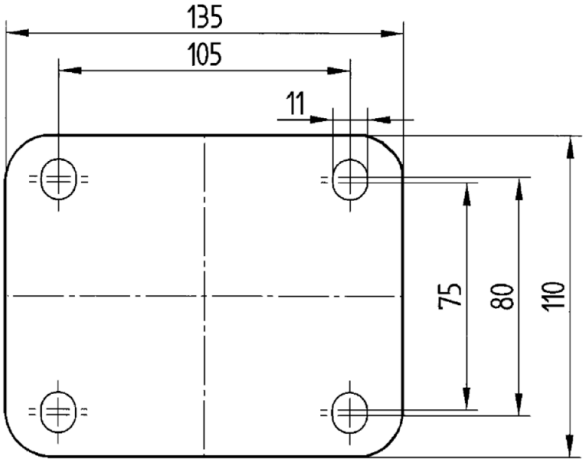

© Copyright 2026 TENTE International GmbH