PRODUCTINFORMATIE

PURETECH

PVR 250x60-Ø25

EAN 4031582321340



Afbeelding kan afwijken van het oorspronkelijke product

WIEL

Materiaal wielkern	Polypropyleen
Materiaal loopvlak	Massief rubber, zwart
Lagering	Rollager
Wielkleur	Grafietzwart (RAL9011)
Afdekkapjes	Zonder schroefdraadbeschermer
Diameter	250 mm
Breedte Loopvlak	60 mm
Diameter Asgat	25 mm
Naaflengte	74 mm
Breedte wielkern	60 mm
Hardheid van het Loopvlak (A)	80 Shore A

PRESTATIES

Rolprestaties	●●●○○
Bewegingsgeluid	●●●●○
Slijtage	●●●○○
Corrosiebestendigheid	●●●○○

KERNKENMERKEN

Productnaam	Puretech
Type	Wiel
Standaard	EN12532 - Transportuitrusting
Draagvermogen bij 4 km/h	295 kg
Elektrisch geleidend	Nee
Roestvrij	Nee
Statisch draagvermogen	590 kg
Temperatuurbereik (minimaal)	-20 °C
Temperatuurbereik (maximaal)	60 °C
Totaal gewicht	2,87 kg

© Copyright 2026 TENTE International GmbH

PURETECH

PVR 250x60-Ø25

EAN 4031582321340

Bestelnummer 00050608

Producttekeningen

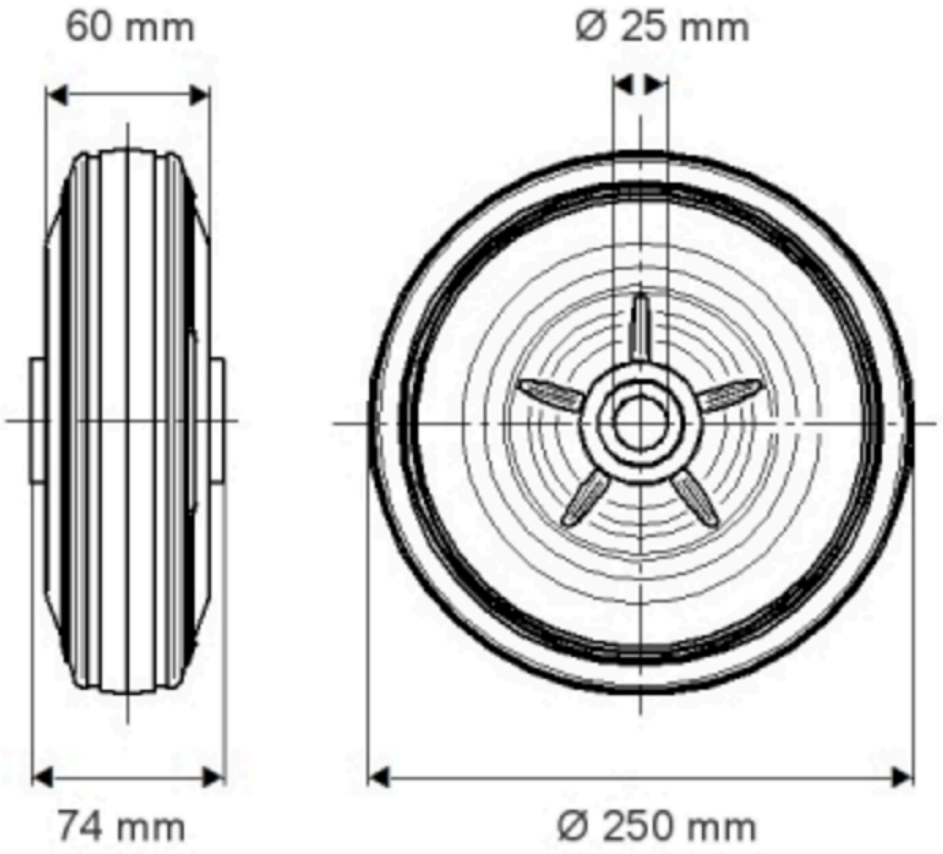

© Copyright 2026 TENTE International GmbH