INFORMATIONS SUR LE PRODUIT

E-DRIVE OPTIMA

EDOAUFF125P60

BETTER MOBILITY. BETTER LIFE.

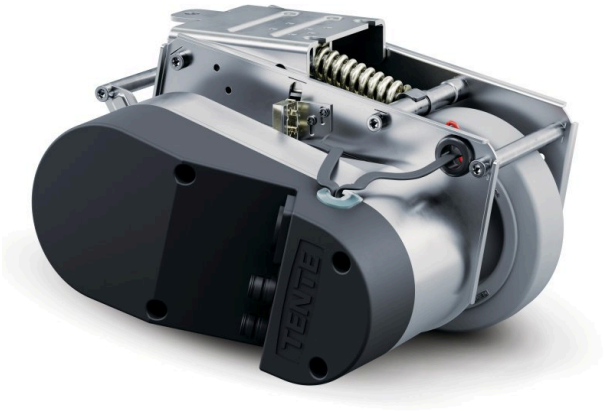

Image non contractuelle, peut différer du produit d'origine

ATTRIBUTS PRINCIPAUX

Nom du produit	E-Drive optima
Type	Unité d'entraînement
Conducteur d'électricité	Non
Inoxydable	Non
Poids	7,25 kg
Longueur	Max. 315 mm (poignée d'urgence activée)
Diamètre de roue	125 mm, limite d'usure Ø115 mm
Matériau du bandage de roue	Caoutchouc élastique, non tachant, Shore A 63
Largeur de roue	35 mm
Largeur	231 mm
Force d'entraînement maximale	25
Force de pression de contact au sol	400
Hauteur en position relevée	140 mm
Hauteur d'installation	170 mm
Déverrouillage d'urgence	Mécanique
Type de protection	IPX4 (projections d'eau)
Température ambiante admissible	Température de fonctionnement 5°C à 40°C, humidité de l'air 90 %, sans condensation
Vitesse maximale	6 km/h
Garde au sol	30 mm
Inégalité du sol (minimum)	-15 mm
Dénivelé du sol (maximum)	15 mm
Température de stockage autorisée (minimale)	-10 °C
Température de stockage autorisée (maximale)	45 °C

© Copyright 2026 TENTE International GmbH

E-DRIVE OPTIMA

EDOAUFF125P60

BETTER MOBILITY. BETTER LIFE.

CHAPE

Matériau de la chape	Électrique
Forme de la chape	Drive

ROUE

Corps de roue	Polyamide
Bandage	Caoutchouc élastique, non marquant, vulcanisé
Roulement	Roue à flasque
Diamètre	125 mm

FIXATION

Type de fixation	Platine rectangulaire

© Copyright 2026 TENTE International GmbH

E-DRIVE OPTIMA

EDOAUFF125P60

BETTER MOBILITY. BETTER LIFE.

Dessins du produit

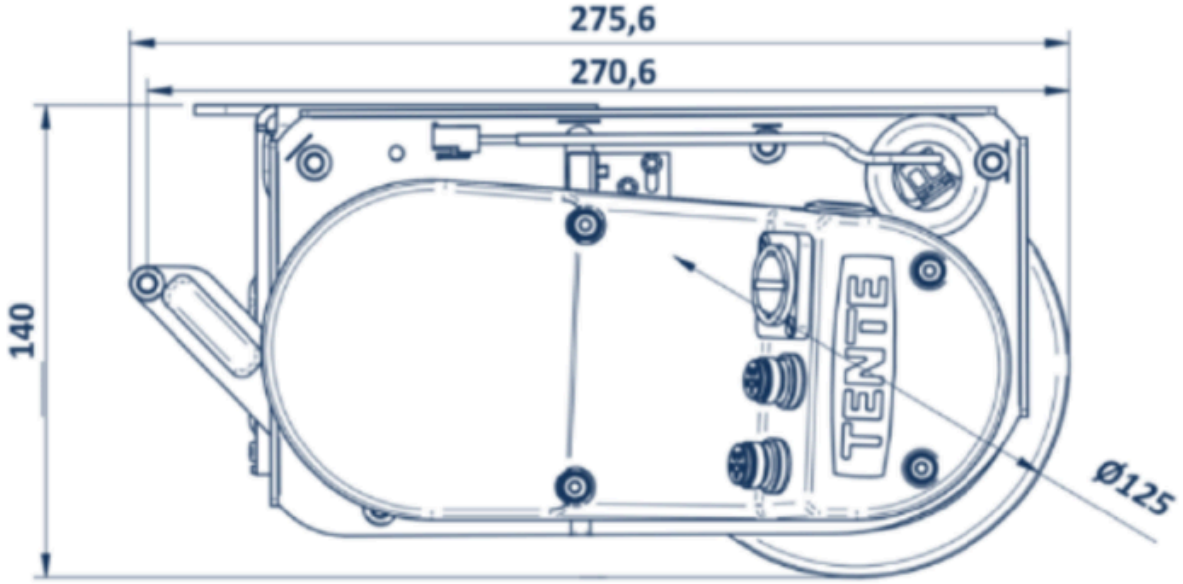

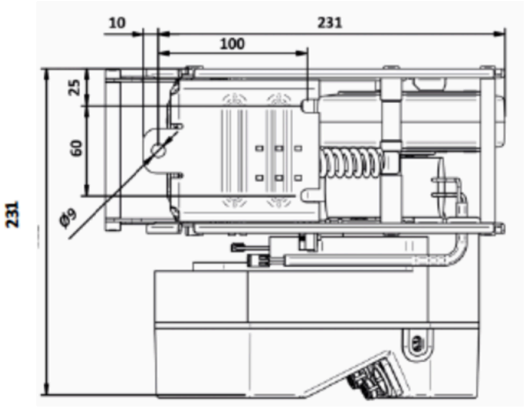

© Copyright 2026 TENTE International GmbH