INFORMĀCIJA PAR PRODUKTU

AGILA

2475DYK050P30-11

EAN 4031582344318



Attēls var atšķirties no oriģinālā produkta

VEIKTSPĒJA

Ruļļa veiktspēja	●●●○○
Kustības troksnis	●●●●○
Nodilums	●●●○○
Korozijas izturīgs	●●●○○

PAMATA ATRIBŪTI

Produkta nosaukums	Agila
Korpusa tips	Grozāmais atbalsta ritenis ar riteņu bremzi
Standarta	EN12530 - Ierīču atbalsta riteņi
Kravnesība pie 3 km/h	40 kg
Elektrovadītspējīga	Jā
Nerūsējošais	Nē
Statiskā kravnesība	80 kg
Temperatūras diapazons (minimālais)	-20 °C
Temperatūras diapazons (maksimālais)	85 °C
Kopējais augstums	69 mm
Kopējais platums	43 mm
Kopējais svars	0,22 kg

KRONŠTEINIS

Mājokļa materiāls	Tērauda loksne, vidēja
Dakšas forma	Plašs
Grozāmais gultnis	Divu bumbu sacīkstes
Krāsa	Pasivēts ar zilu
Ofsets	24 mm
Pagrieziena rādiuss	82 mm
Grozāms savienojums	164 mm
Kupola diametrs	41 mm

RITENIS

Korpusa materiāls	Lokšņu tērauds
Protektora materiāls	Cietā gumija, melna, elektrovadoša
Gūltnis	Coni di sfere
Ritenis krāsa	Pasivēts ar zilu
Izplešanās armatūra	Ar vītņu aizsargu
Diametrs	50 mm
Protektora platums	19 mm
Korpusa platums	19 mm
Protektora cietība (A)	80 Krasts A

UZSTĀDĪŠANA

Uzstādīšanas veids	Avere zem skrūves
Skrūves atveres diametrs	11 mm
Ieteikums	Ritentiņus var uzstādīt ar jebkura garuma standarta skrūvēm.

© Copyright 2026 TENTE International GmbH

AGILA

2475DYK050P30-11

EAN 4031582344318

Pasūtījuma numurs 00005489

Produkta rasējumi

BETTER MOBILITY. BETTER LIFE.

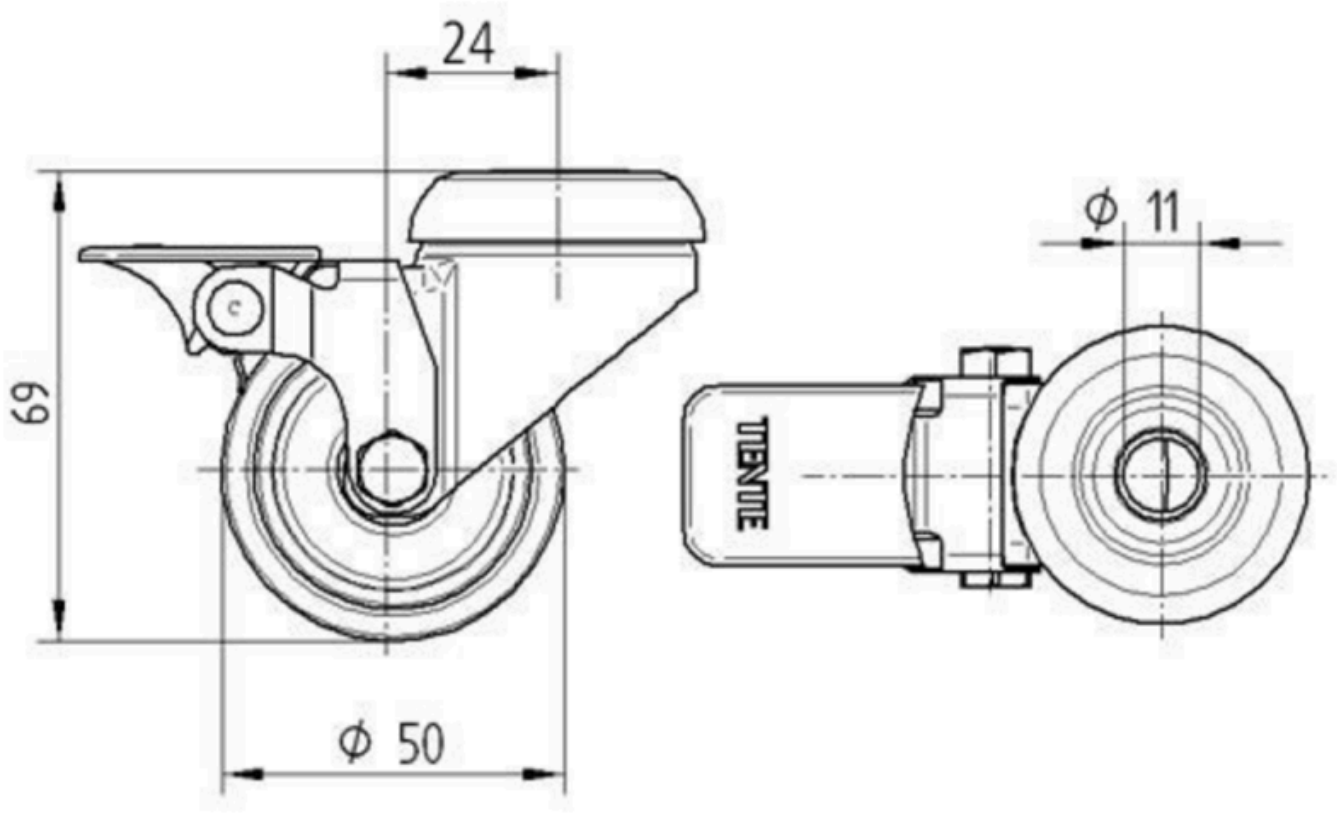

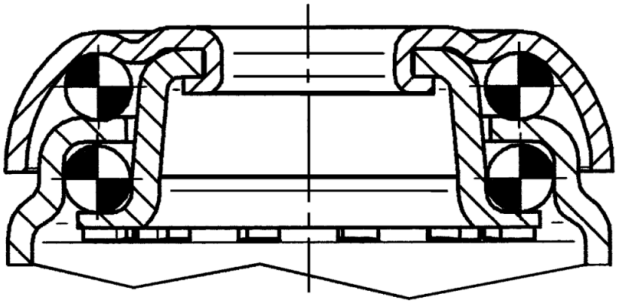

© Copyright 2026 TENTE International GmbH