AGILA

2477DIK075R47-32-35

EAN 4031582325935

BETTER MOBILITY. BETTER LIFE.



CHAPE

Déport	24 mm
Rayon d'encombrement	80 mm
Diamètre d'encombrement	160 mm

ROUE

Diamètre	75 mm
Largeur du bandage	25 mm

RACCORD

Fixation expansible (minimum)	32 mm
Fixation expansible (maximum)	35 mm

PERFORMANCE

Performance de roulage	● ● ● ○ ○
Bruit de mouvement	● ● ● ○ ○
Usure	● ● ● ○ ○
Résistance à la corrosion	● ● ● ○ ○

ATTRIBUTS DE BASE

Nom du produit	Agila
Capacité de charge à 3 km/h	55 kg
Conducteur d'électricité	no
Inoxydable	no
Capacité de charge statique	110 kg
Plage de température (minimale)	-10 °C
Plage de température (maximale)	40 °C
Hauteur	103 mm
Poids	0.61 kg

© Copyright 2026 TENTE International GmbH

AGILA

2477DIK075R47-32-35

EAN 4031582325935

BETTER MOBILITY. BETTER LIFE.

Dessins du produit

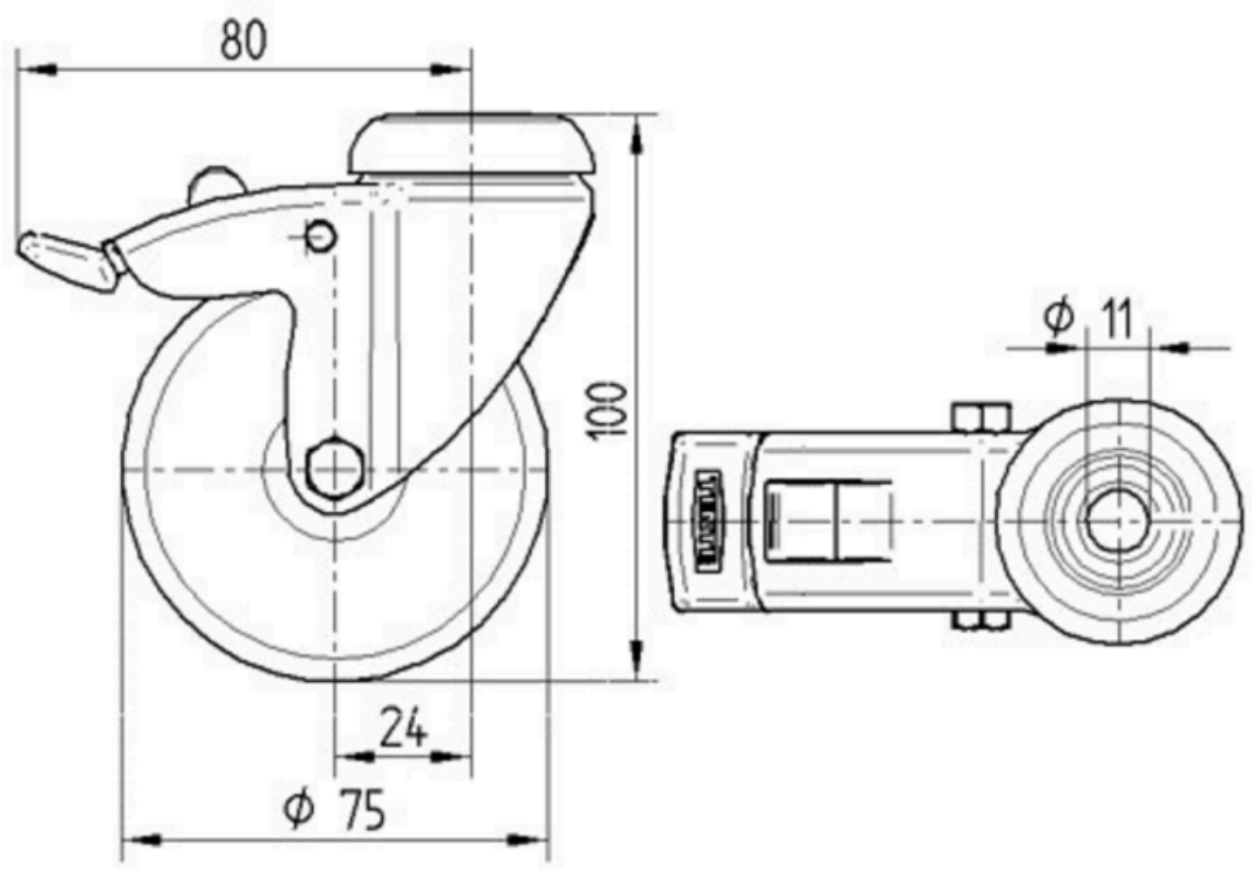

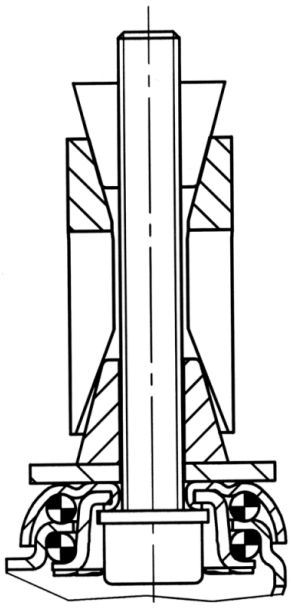

© Copyright 2026 TENTE International GmbH