PRODUKTINFORMATION

AGILA

2477PJP075P40

EAN 4031582050431



Bild kann vom Originalprodukt abweichen

PERFORMANCE

Laufverhalten	●●●○○
Fahrgeräusch	●●●●○
Abrieb	●●●○○
Korrosionsbeständigkeit	●●●○○

HAUPTMERKMALE

Produktname	Agila
Typ	Lenkrolle mit Totalfeststeller
Norm	EN12530 - Geräterollen
Tragfähigkeit bei 3 km/h	75 kg
Elektrisch-leitfähig	Nein
Rostfrei	Nein
Statische Tragfähigkeit	150 kg
Temperaturbereich (Minimum)	-20 °C
Temperaturbereich (Maximum)	60 °C
Bauhöhe	100 mm
Gesamtbreite	43 mm
Gesamtgewicht	0,34 kg

GEHÄUSE

Gehäusematerial	Stahlblech, mittel
Gabelform	Bauchig
Schwenklager	Kugelbahn, zweireihig
Farbe	Blaupassiviert
Ausladung	24 mm
Schwenkradius	80 mm
Störkreis	160 mm
Dom Durchmesser	43 mm

RAD

Material des Radkörpers	Polypropylen
Material der Lauffläche	Thermoplastischer Gummi
Lager	Präzisionskugellager
Radfarbe	Silbergrau (RAL7001)
Fadenschutz	Mit Fadenschutz
Durchmesser	75 mm
Breite der Lauffläche	25 mm
Breite des Radkörpers	25 mm
Härte der Lauffläche (A)	87 Shore A

BEFESTIGUNG

Befestigungsart	Quadratische Platte
Plattenlänge	60 mm
Plattenbreite	60 mm
Plattenlochlänge (Minimum)	38 mm
Plattenlochlänge (Maximum)	48 mm
Plattenlochbreite (Minimum)	38 mm
Plattenlochbreite (Maximum)	48 mm
Plattenloch Durchmesser	6,3 mm

© Copyright 2026 TENTE International GmbH

AGILA

2477PJP075P40

EAN 4031582050431

Bestellnummer 00004470

Produktzeichnungen

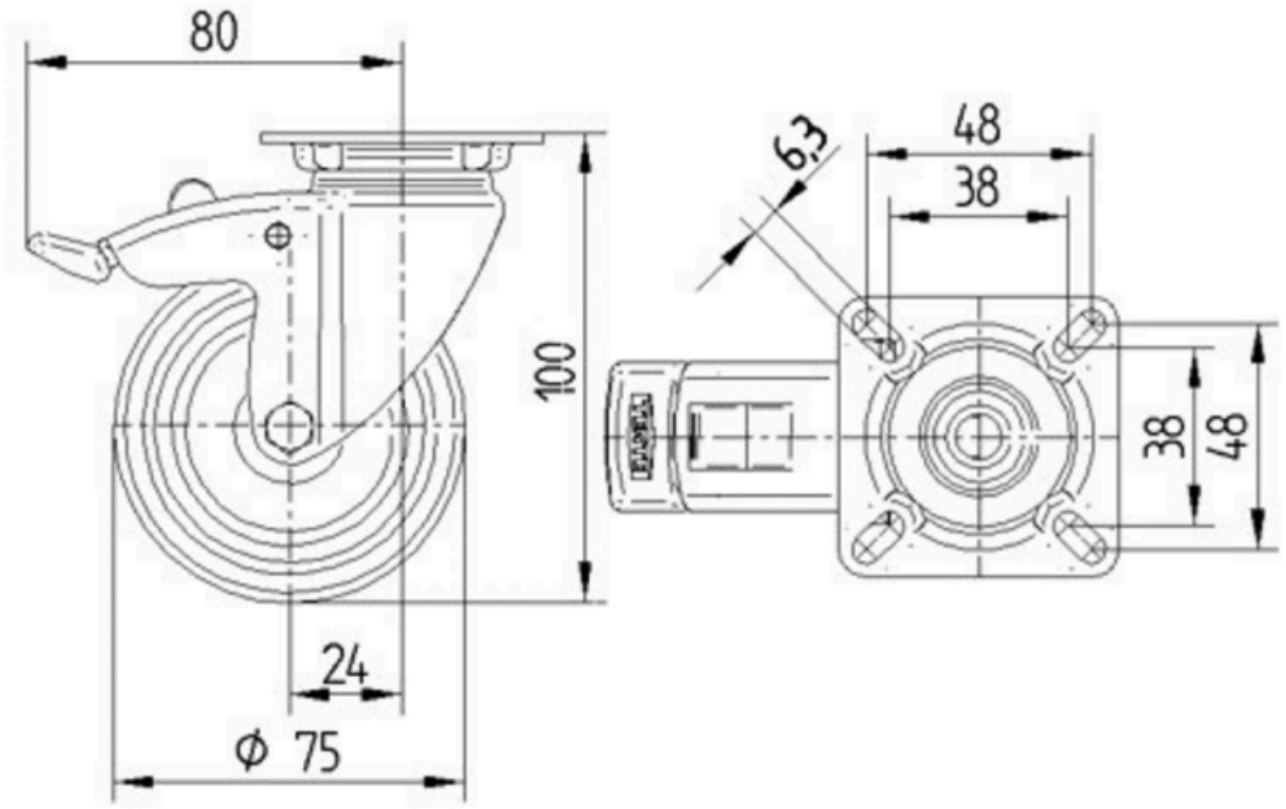

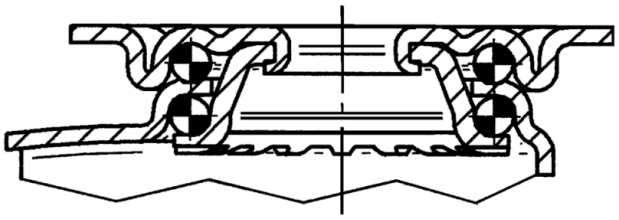

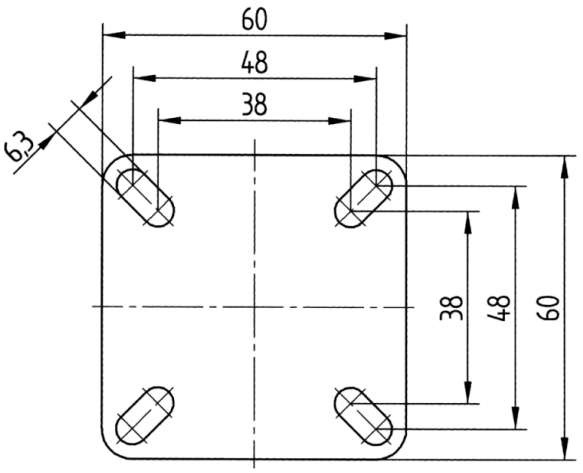

© Copyright 2026 TENTE International GmbH