INFORMAÇÕES DO PRODUTO

AGILA

2477DIK150R47-27-30

EAN 4031582326222



A imagem pode diferir do produto original

DESEMPENHO

Desempenho do rolamento	●●●○○
Ruído de movimento	●●●○○
Desgaste	●●●○○
Resistência à corrosão	●●●○○

ATRIBUTOS PRINCIPAIS

Nome do produto	Agila
Tipo	Rodízio giratório com travão total
Padrão	EN12530 - Rodízios para Dispositivos
Capacidade de carga a 3 km/h	100 kg
Elétrico condutivo	Não
Aço inoxidável	Não
Capacidade de carga estática	200 kg
Intervalo de temperatura (mínimo)	-10 °C
Intervalo de temperatura (Máximo)	40 °C
Altura total	188 mm

SUPORTE

Material da caixa	Folha de aço, média
Em Forma de Garfo	Amplo
Rolamento giratório	Duas filas de esferas
Cor	Passivada a azul
Offset	36 mm
Raio giratório	131 mm
Interferência giratória	262 mm

RODA

Material do centro da roda	Chapa de aço
Material do piso da roda	Borracha sólida, não deixa marcas
Rolamento	Rolamento cónico
Anti-fios	Com anti-fios
Diâmetro	150 mm
Largura do Piso	32 mm
Dureza do Piso (A)	80 Shore A

ENCAIXE

Tipo de fixação	Expansivo sintético, quadrado
Encaixe expansivo (Mínimo)	27 mm
Encaixe expansivo (Máximo)	30 mm
Sugestão	Indique o diâmetro interno do tubo necessário ao encomendar.

© Copyright 2026 TENTE International GmbH

AGILA

2477DIK150R47-27-30

EAN 4031582326222

BETTER MOBILITY. BETTER LIFE.

Desenhos do produto

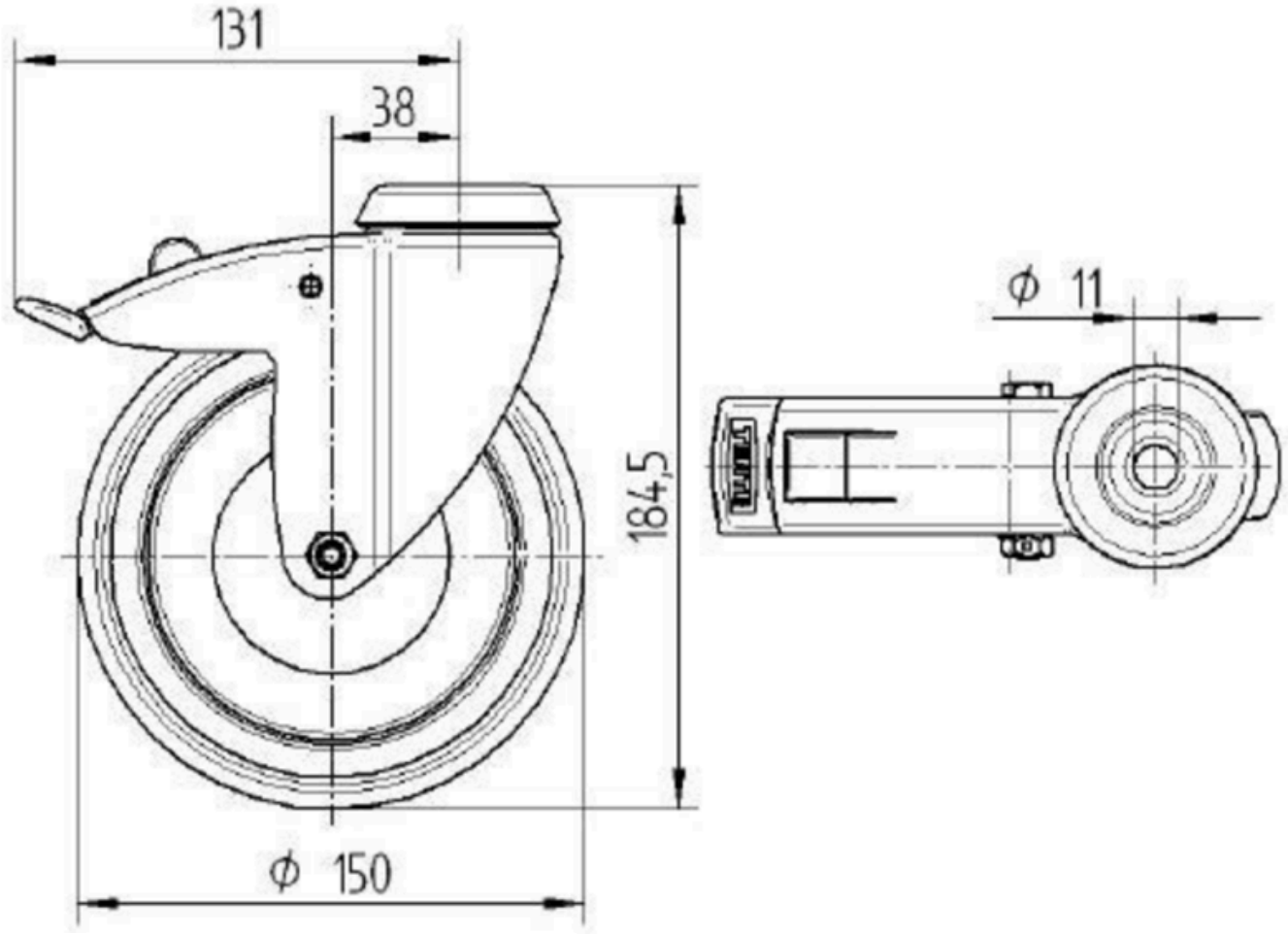

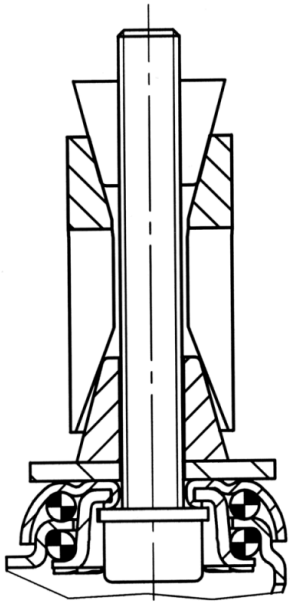

© Copyright 2026 TENTE International GmbH