PRODUKTINFORMATION

SUPRATECH

PJP 050x18-Ø6,2 HL22

EAN 4031582409130

BETTER MOBILITY. BETTER LIFE.



Bild kann vom Originalprodukt abweichen

RAD

Material des Radkörpers	Polypropylen
Material der Lauffläche	Thermoplastischer Gummi
Lager	Präzisionskugellager
Radfarbe	Silbergrau (RAL7001)
Fadenschutz	Mit Fadenschutz
Durchmesser	50 mm
Breite der Lauffläche	18 mm
Achsloch Durchmesser	6,2 mm
Nabenlänge	22 mm
Breite des Radkörpers	18 mm
Härte der Lauffläche (A)	87 Shore A

PERFORMANCE

Laufverhalten	●●●○○
Fahrgeräusch	●●●○○
Abrieb	●●●○○
Korrosionsbeständigkeit	●●●○○

HAUPTMERKMALE

Produktname	Supratech
Typ	Rad
Norm	EN12530 - Geräterollen
Tragfähigkeit bei 3 km/h	40 kg
Elektrisch-leitfähig	Nein
Rostfrei	Nein
Statische Tragfähigkeit	80 kg
Temperaturbereich (Minimum)	-40 °C
Temperaturbereich (Maximum)	80 °C
Gesamtgewicht	0,05 kg

© Copyright 2026 TENTE International GmbH

SUPRATECH

PJP 050x18-Ø6,2 HL22

EAN 4031582409130

Bestellnummer 00061242

Produktzeichnungen

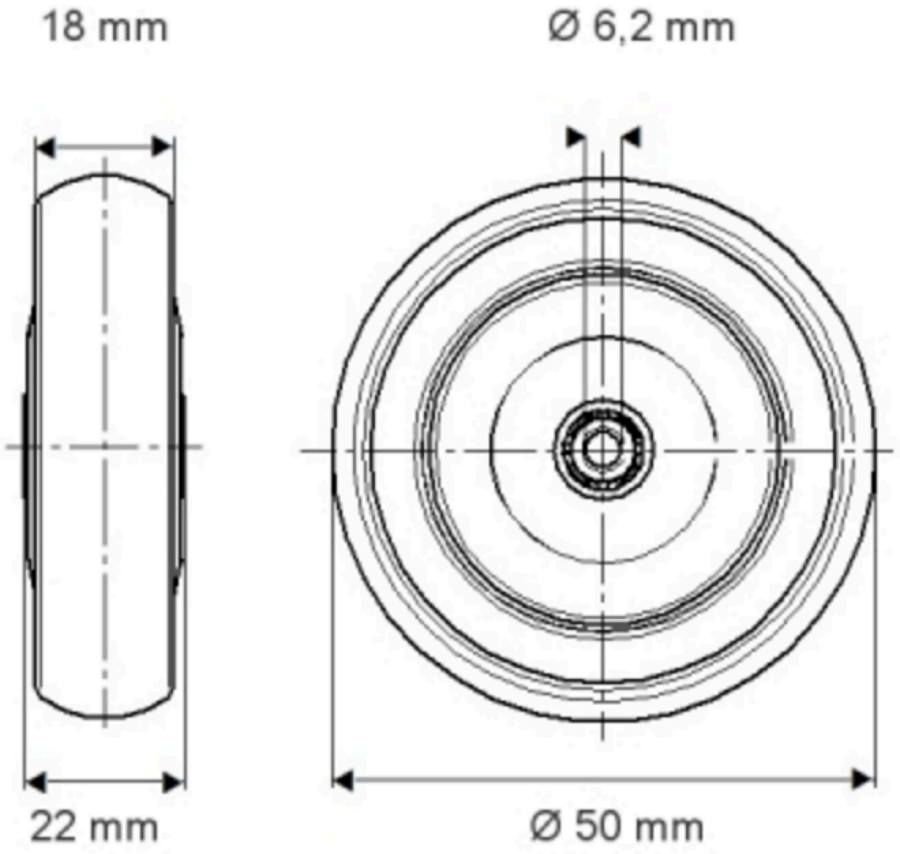

© Copyright 2026 TENTE International GmbH