INFORMATIONS SUR LE PRODUIT

GALEA

5075PJP125P30-12

EAN 4031582379419



Image non contractuelle, peut différer du produit d'origine

PERFORMANCE

Performance de roulage	●●●●○
Bruit de mouvement	●●●●○
Usure	●●●●○
Résistance à la corrosion	●●●○○

ATTRIBUTS PRINCIPAUX

Nom du produit	Galea
Type	Roulette pivotante à blocage de roue
Norme	EN12530 - Roulettes d'appareils
Capacité de charge à 3 km/h	100 kg
Conducteur d'électricité	Non
Inoxydable	Non
Capacité de charge statique	200 kg
Plage de température (minimale)	-20 °C
Plage de température (maximale)	60 °C
Hauteur	162 mm
Largeur totale	66 mm
Poids	0,56 kg

CHAPE

Matériau de la chape	Polyamide
Forme de la chape	Capotée
Pivot	Double rangée de billes,
Déport	40 mm
Rayon d'encombrement	129 mm
Diamètre d'encombrement	258 mm
Diamètre du dôme	59 mm

ROUE

Corps de roue	Polypropylène
Bandage	Caoutchouc thermoplastique
Roulement	Roulement à billes de précision
Pare-fils	Avec pare-fils
Diamètre	125 mm
Largeur du bandage	30 mm
Dureté du bandage (A)	87 Shore A

FIXATION

Type de fixation	Trou central
Diamètre du trou central	12 mm

© Copyright 2026 TENTE International GmbH

GALEA

5075PJP125P30-12

EAN 4031582379419

BETTER MOBILITY. BETTER LIFE.

Dessins du produit

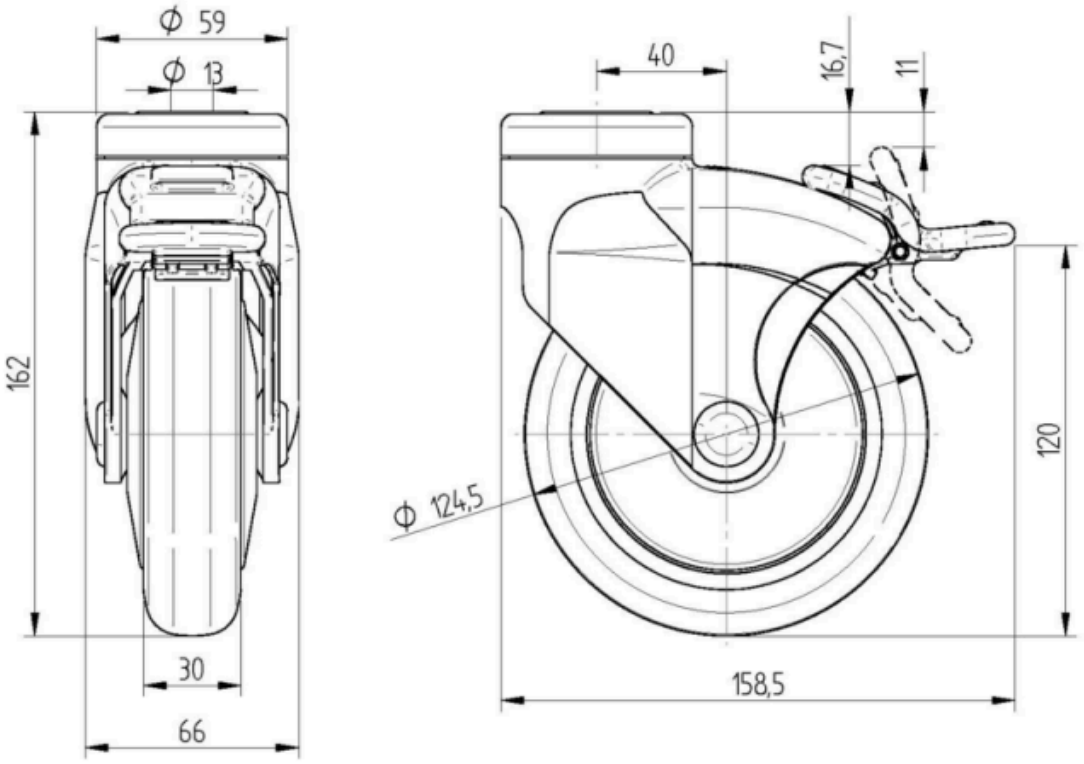

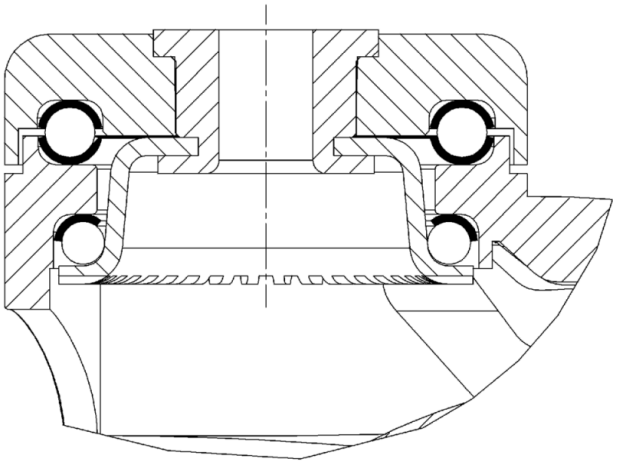

© Copyright 2026 TENTE International GmbH