INFORMAȚII DESPRE PRODUS

ELASTECH

RK.XLR 125x40-Ø20 HL44 ESD

EAN 4031582508383



Imaginea poate fi diferită de produsul original

PERFORMANȚĂ

Performanța rolei	●●●●○
Zgomot de mișcare	●●●●○
Atriție	●●●○○
Rezistență la coroziune	●●●○○

ATRIBUTELE DE BAZĂ

Nume produs	Elastech
Tip	Roată
Standard	EN12532 - Echipament de transport
Capacitate de încărcare la 4 km/h	160 kg
Conductiv electric	Nu
Inoxidabil	Nu
Capacitate de încărcare statică	320 kg
Interval de temperatură (minim)	-20 °C
Interval de temperatură (maxim)	80 °C
Greutate totală	0,39 kg

ROATĂ

Tread hardness	moale
Material pentru corp	Nedefinit
Material al benzii de rulare	Polipropilenă , moale
Diametru	125 mm
Benză de rulare	40 mm
Duritatea benzii de Benză de rulare (A)	63 Pe malul A

© Copyright 2026 TENTE International GmbH

ELASTECH

RK.XLR 125x40-Ø20 HL44 ESD

EAN 4031582508383

Numărul de comandă 10011100

Desene ale produsului

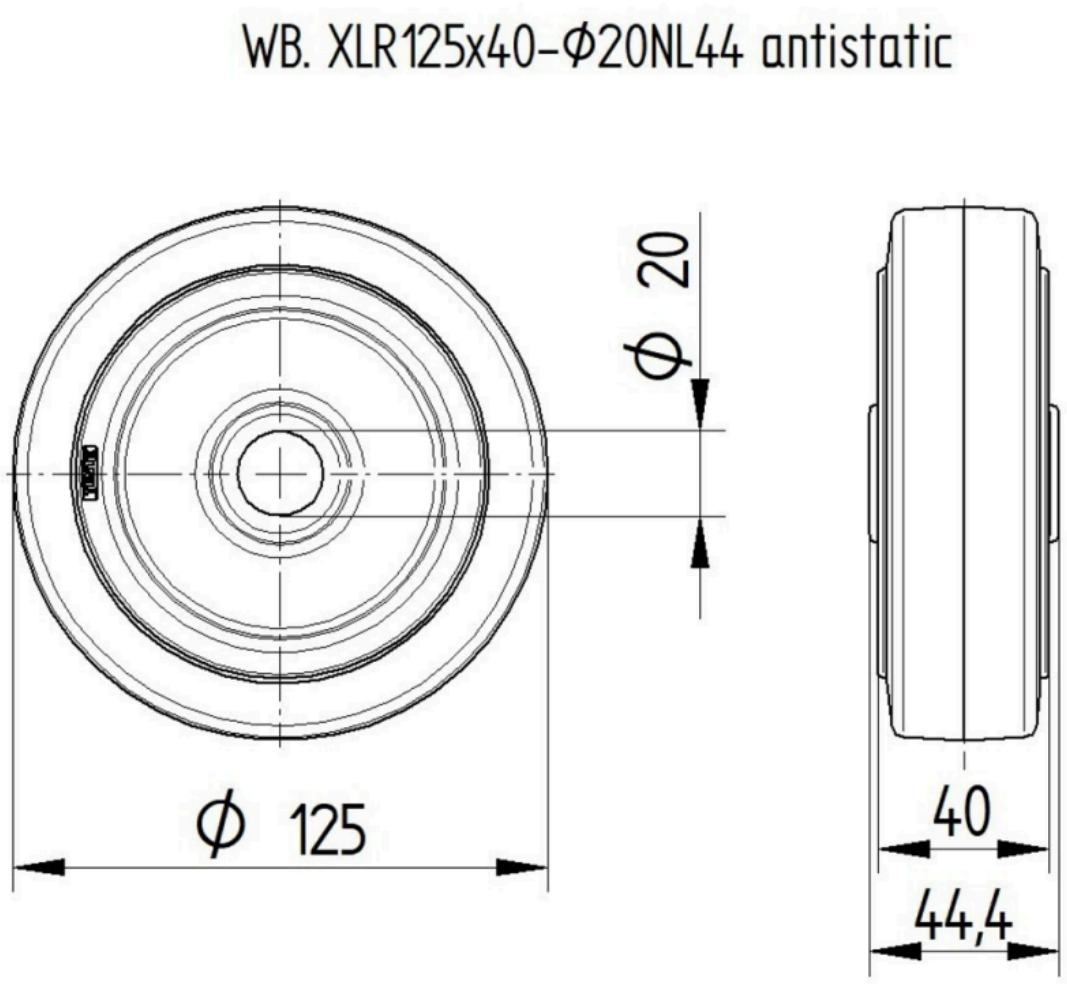

© Copyright 2026 TENTE International GmbH